シーケンスパターン一覧

シーケンスパターン	シーケンス分類	記　事
ＰＴ－Ａ×	基本	
ＰＴ－Ｂ×	基本（不完了）	
ＰＴ－Ｃ×	インチャネル追加ダイヤル	
ＰＴ－Ｄ×	インチャネル追加ダイヤル（不完了）	
ＰＴ－Ｅ×	ＡＣＭ前ＣＨＧ返送	国際自即公衆端末機器発信００ＸＹ$_1$系
ＰＴ－Ｆ×	ＡＣＭ前ＣＨＧ返送（不完了）	国際自即公衆端末機器発信００ＸＹ$_1$系
ＰＴ－Ｈ×	ＡＣＭ前ＣＨＧ返送（不完了）	
ＰＴ－Ｉ×	着側切断	
ＰＴ－Ｊ×	番号データベースアクセス	
ＰＴ－Ｋ×	試験	
ＰＴ－Ｌ×	ＮＣＣ－ＶＰＮ	
ＰＴ－Ｍ×	削除	削除
ＰＴ－Ｏ×	高度サービス	
ＰＴ－Ｐ×	第2種ﾊﾟｹｯﾄ交換	

＊１：各シーケンスのメッセージの（　）は端末機器等の条件によって送出されない場合があることを示している。

＊２：ＩＳＤＮ端末機器にはディジタル移動端末機器を含む。

ＰＴ－Ａ１

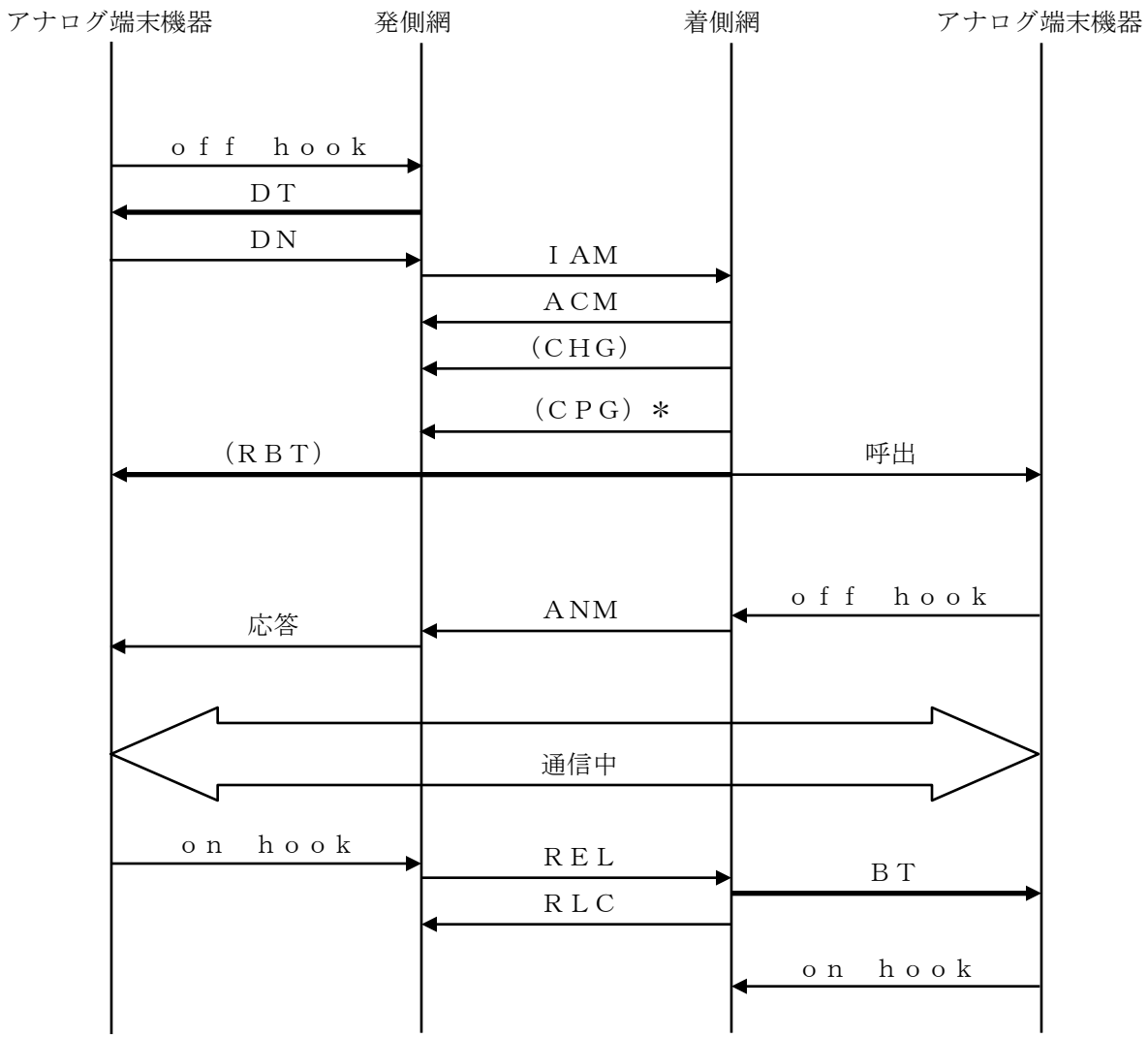

＊：当社網からは複数ＣＰＧが送信される場合がある。

ＰＴ－Ａ２

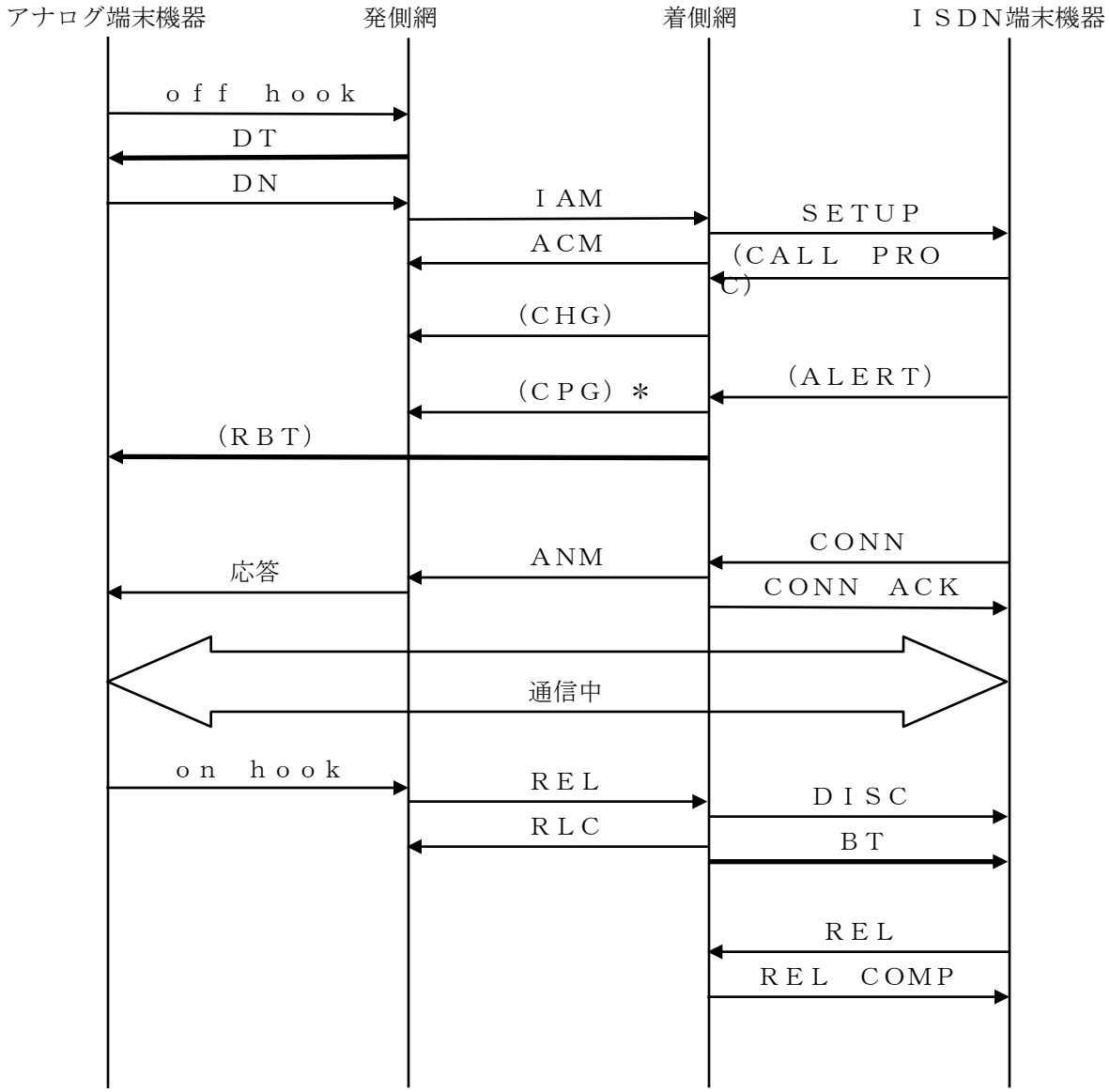

＊：複数ＣＰＧが送信される場合がある。

ＰＴ－Ａ３

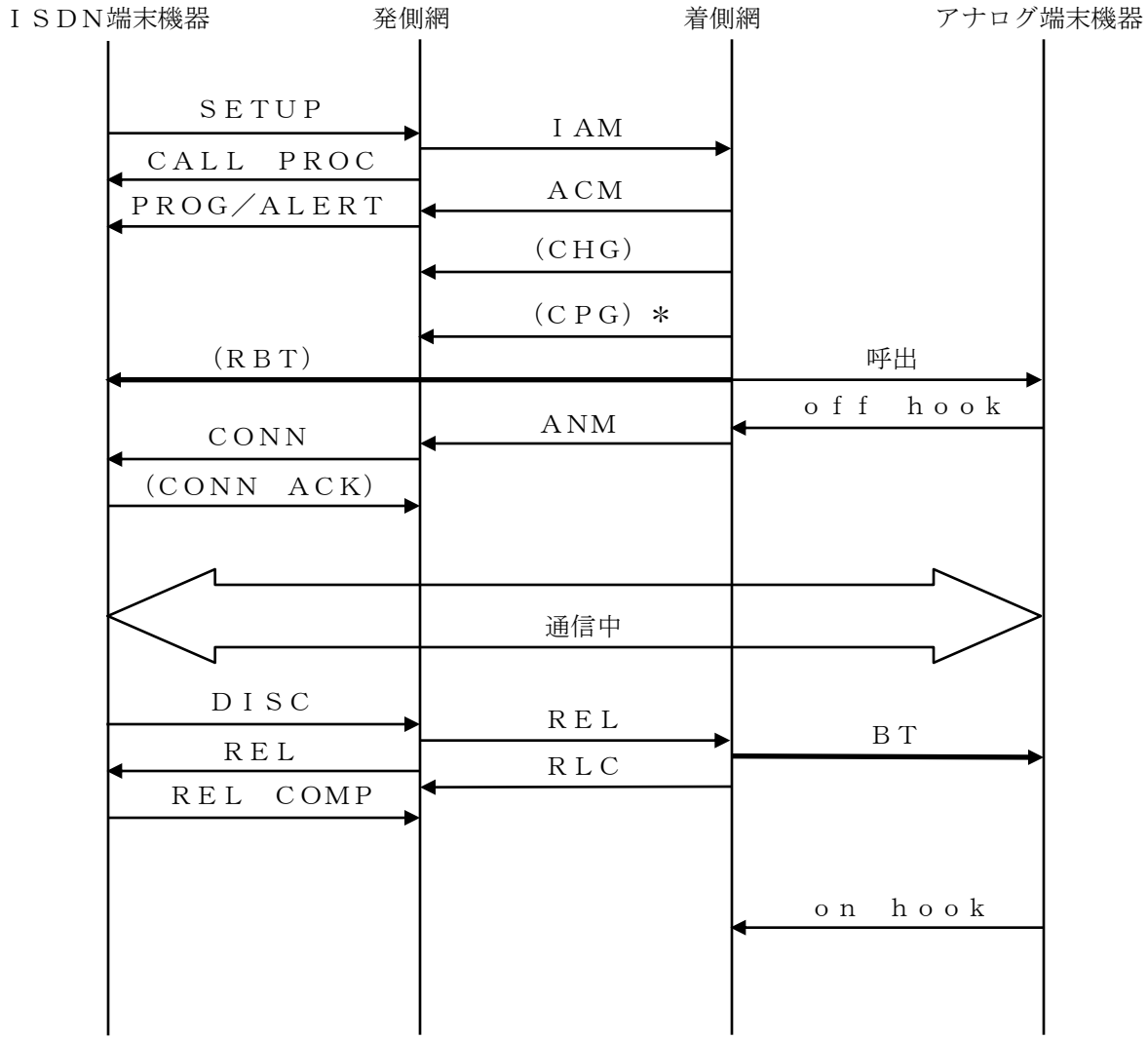

＊：当社網からは複数ＣＰＧが送信される場合がある。

ＰＴ－Ａ４

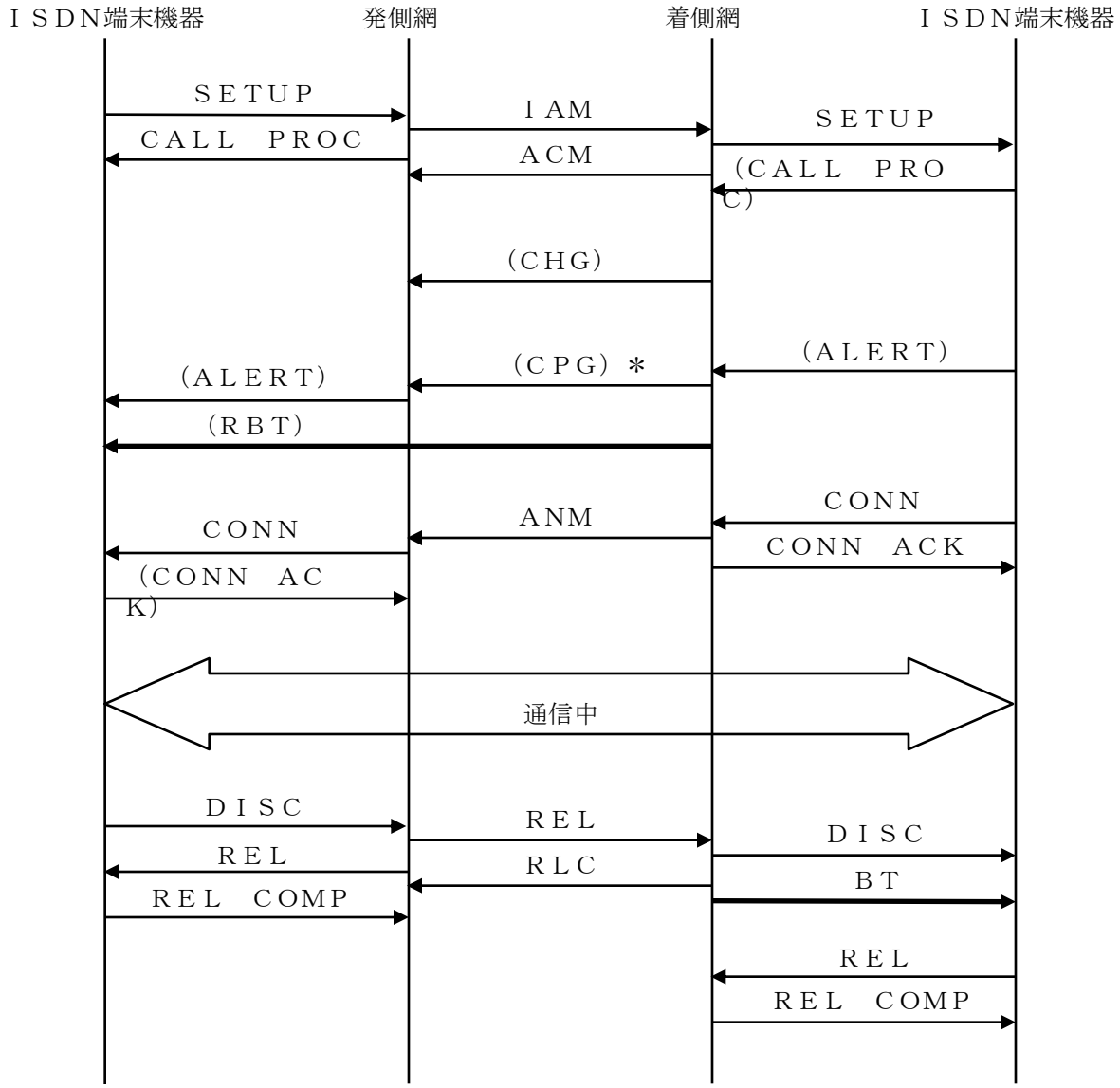

＊：複数ＣＰＧが送信される場合がある。

ＰＴ－Ａ５

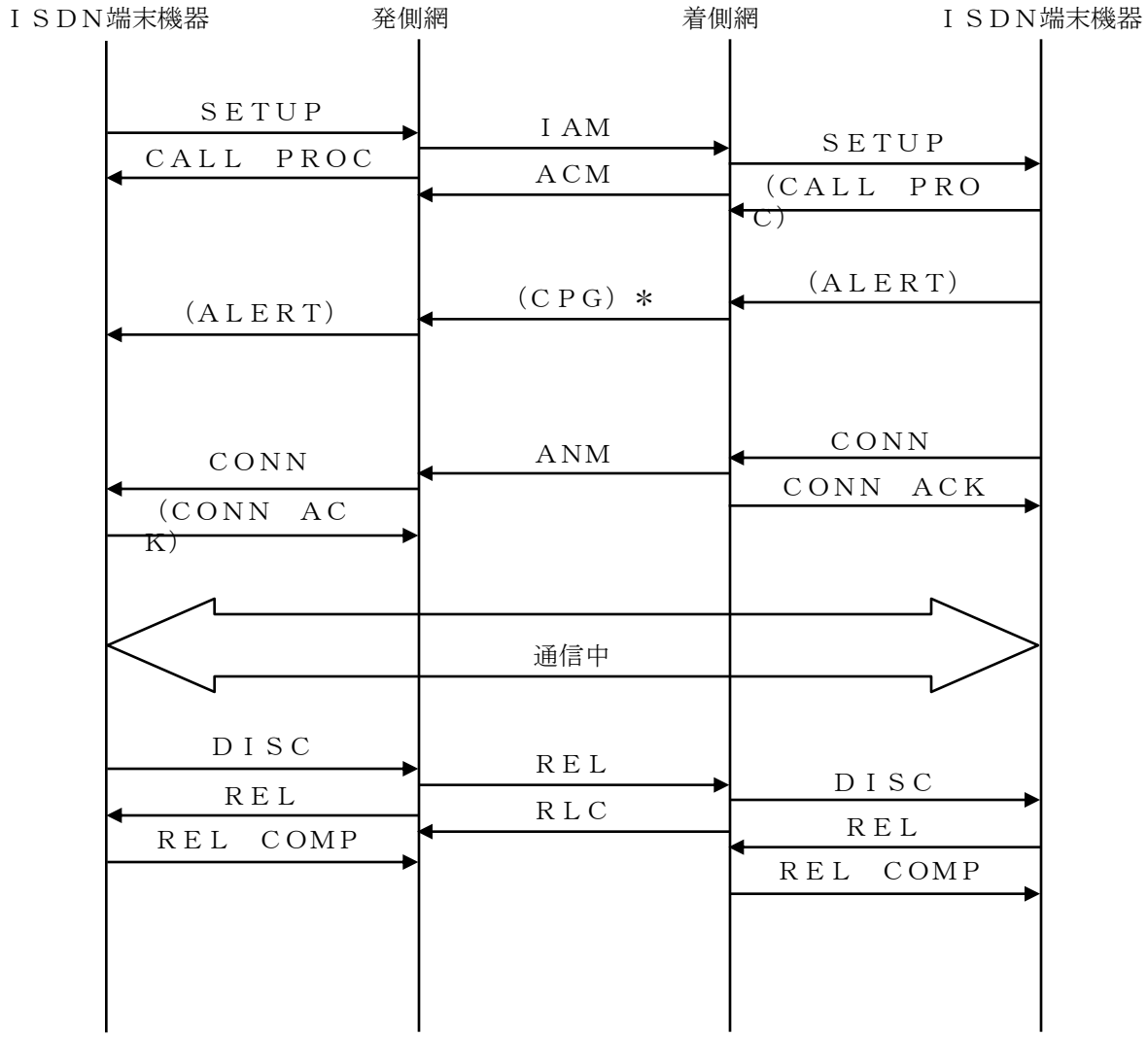

＊：当社網からは複数ＣＰＧが送信される場合がある。

ＰＴ－Ａ６

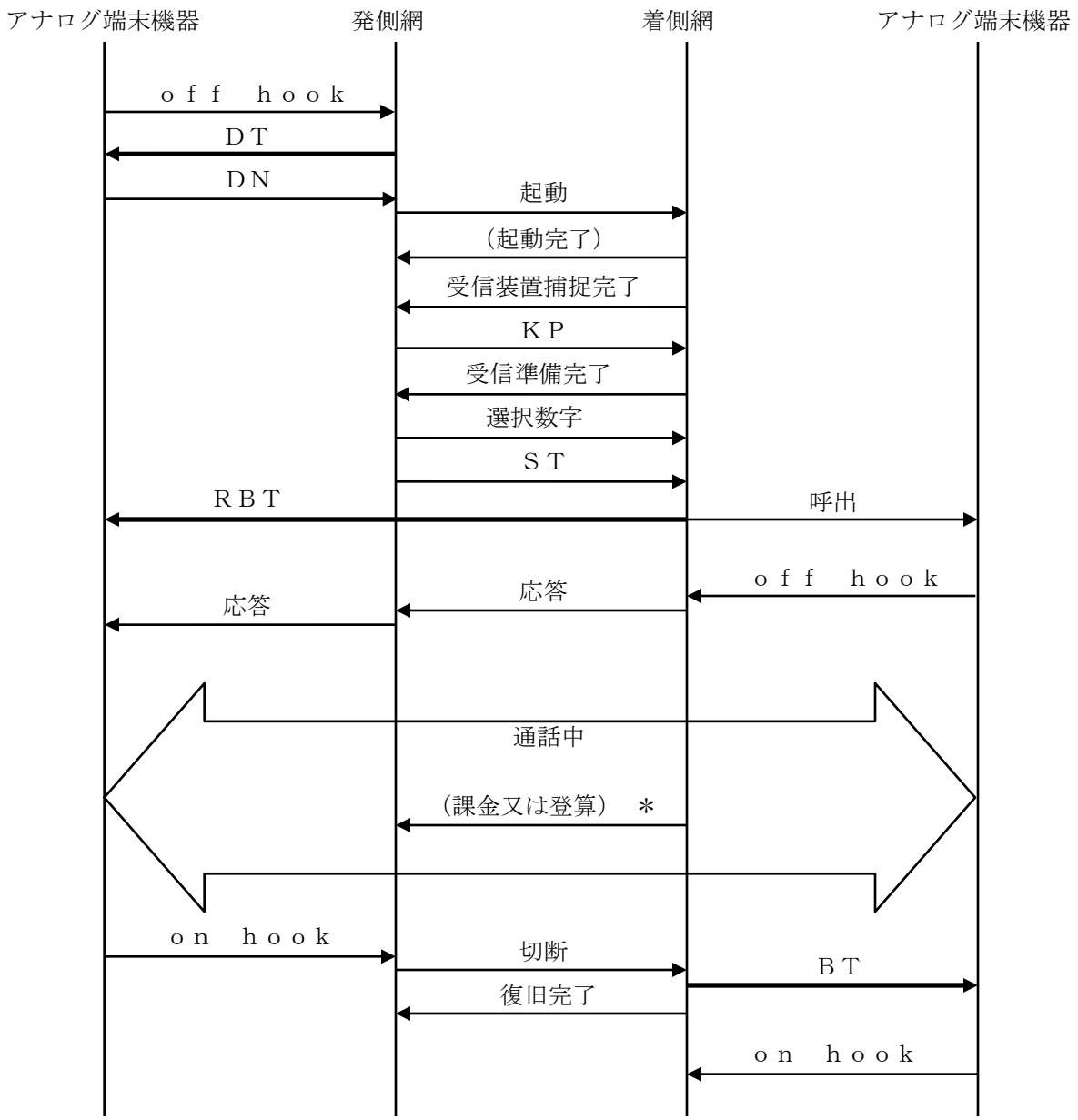

＊：当社網からは複数課金信号または登算信号が送信される場合がある。

ＰＴ－Ｂ１

（１）着側網より切断（ＲＥＬ送信）

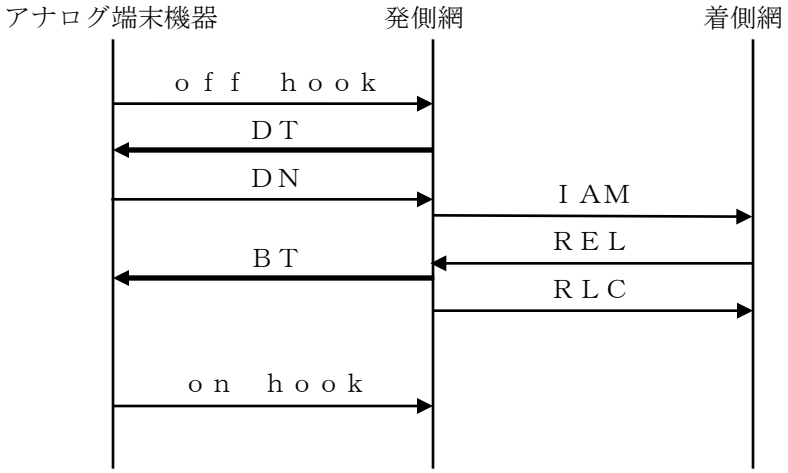

（２）着側網よりトーキ送出（不完了ＡＣＭ送信）

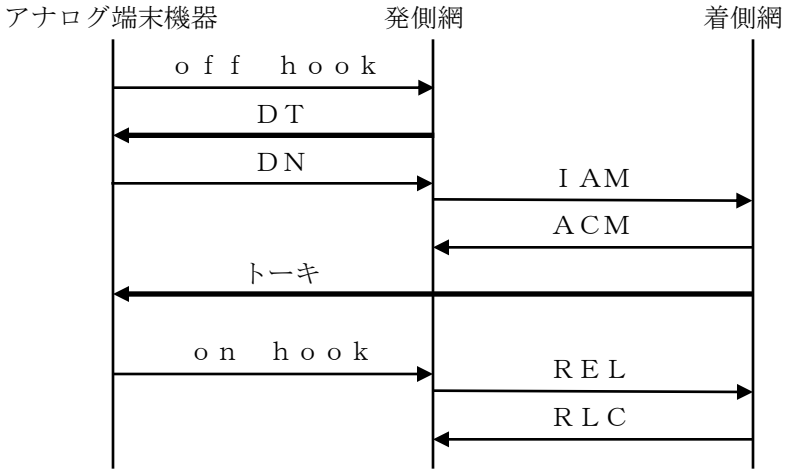

（３）着側網よりトーキ送出（不完了ＣＰＧ送信）

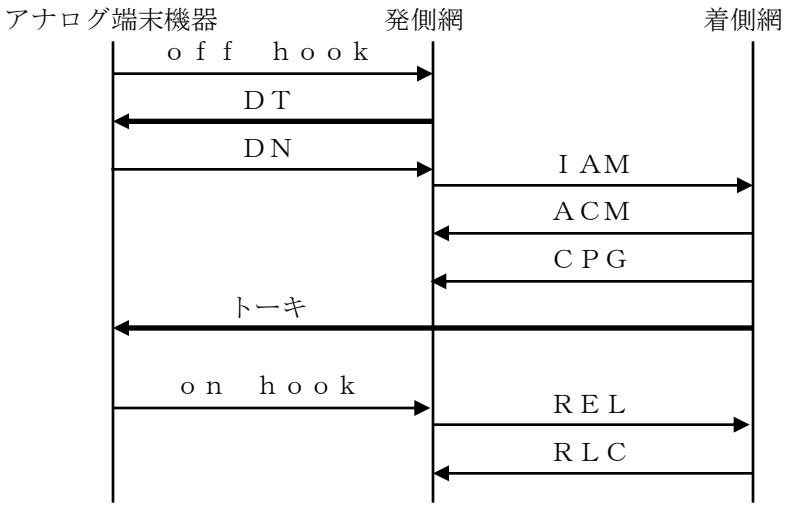

ＰＴ－Ｂ２

（１）着側網より切断（ＲＥＬ送信）

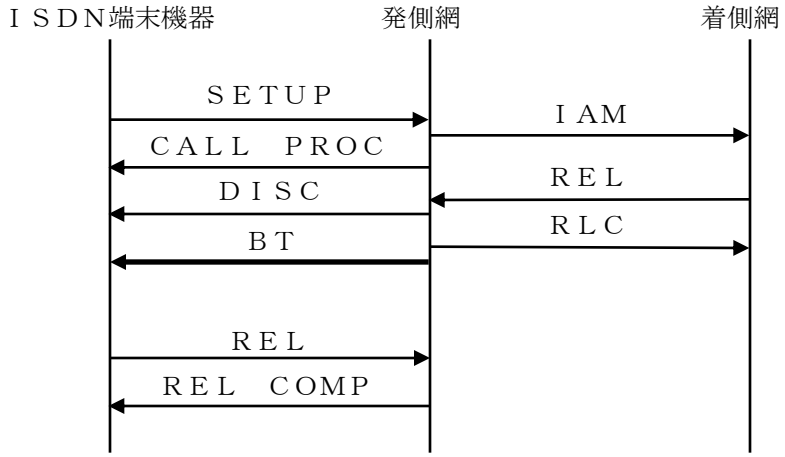

（２）着側網よりトーキ送出（不完了ＡＣＭ送信）

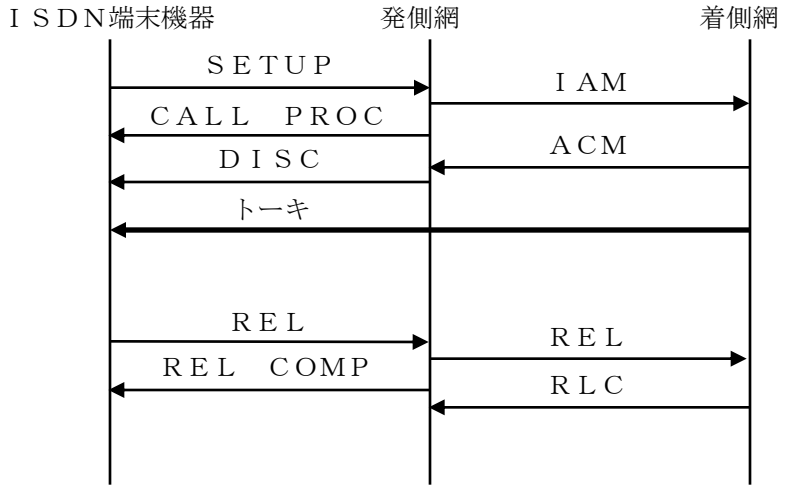

（３）着側網よりトーキ送出（不完了ＣＰＧ送信）

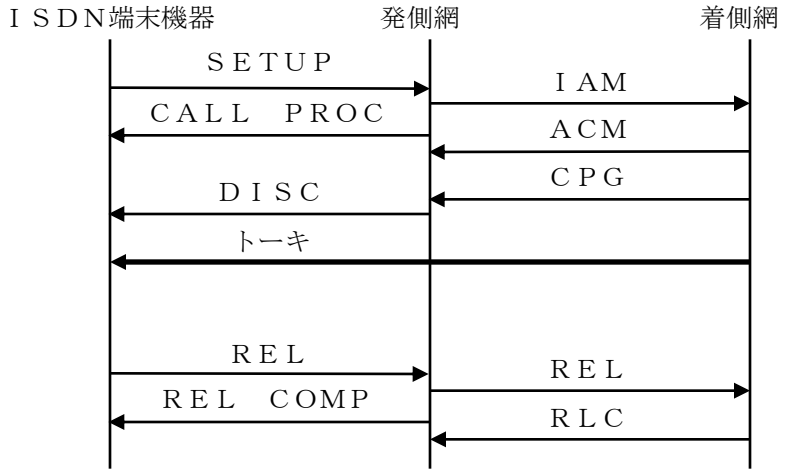

ＰＴ－Ｂ３

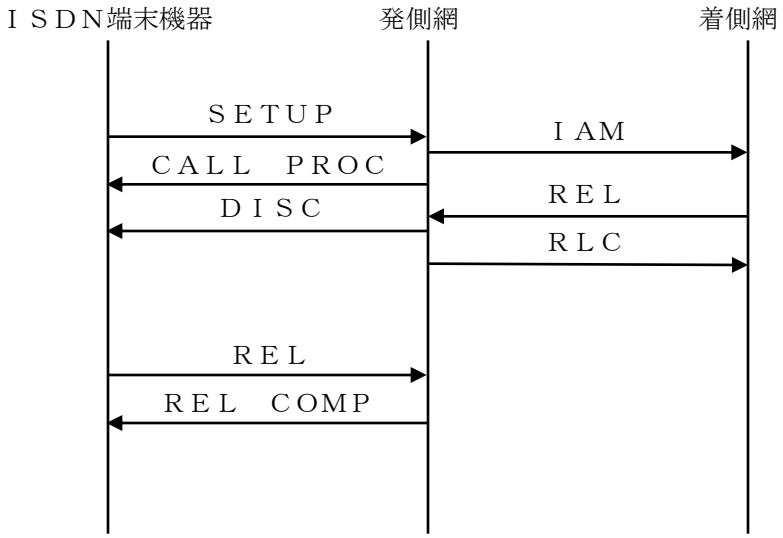
ＩＳＤＮ端末機器
発側網
着側網
ＳＥＴＵＰ
ＩＡＭ
ＣＡＬＬ　ＰＲＯＣ
ＲＥＬ
ＤＩＳＣ
ＲＬＣ
ＲＥＬ
ＲＥＬ　ＣＯＭＰ

ＰＴ－Ｃ１

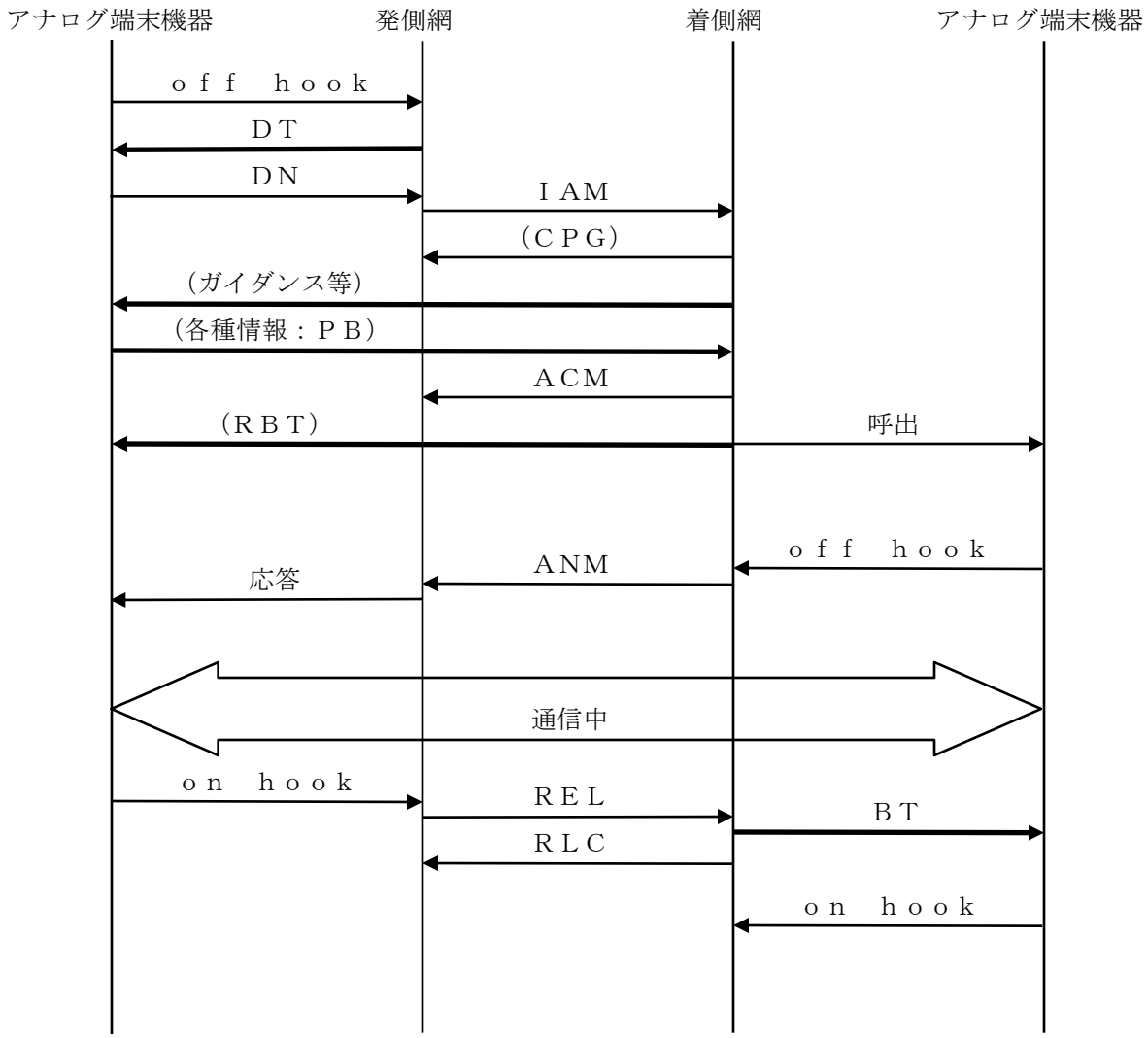
アナログ端末機器
発側網
着側網
アナログ端末機器
ｏｆｆ　ｈｏｏｋ
ＤＴ
ＤＮ
ＩＡＭ
（ＣＰＧ）
（ガイダンス等）
（各種情報：ＰＢ）
ＡＣＭ
（ＲＢＴ）
呼出
ｏｆｆ　ｈｏｏｋ
ＡＮＭ
応答
通信中
ｏｎ　ｈｏｏｋ
ＲＥＬ
ＢＴ
ＲＬＣ
ｏｎ　ｈｏｏｋ

ＰＴ－Ｃ１ａ

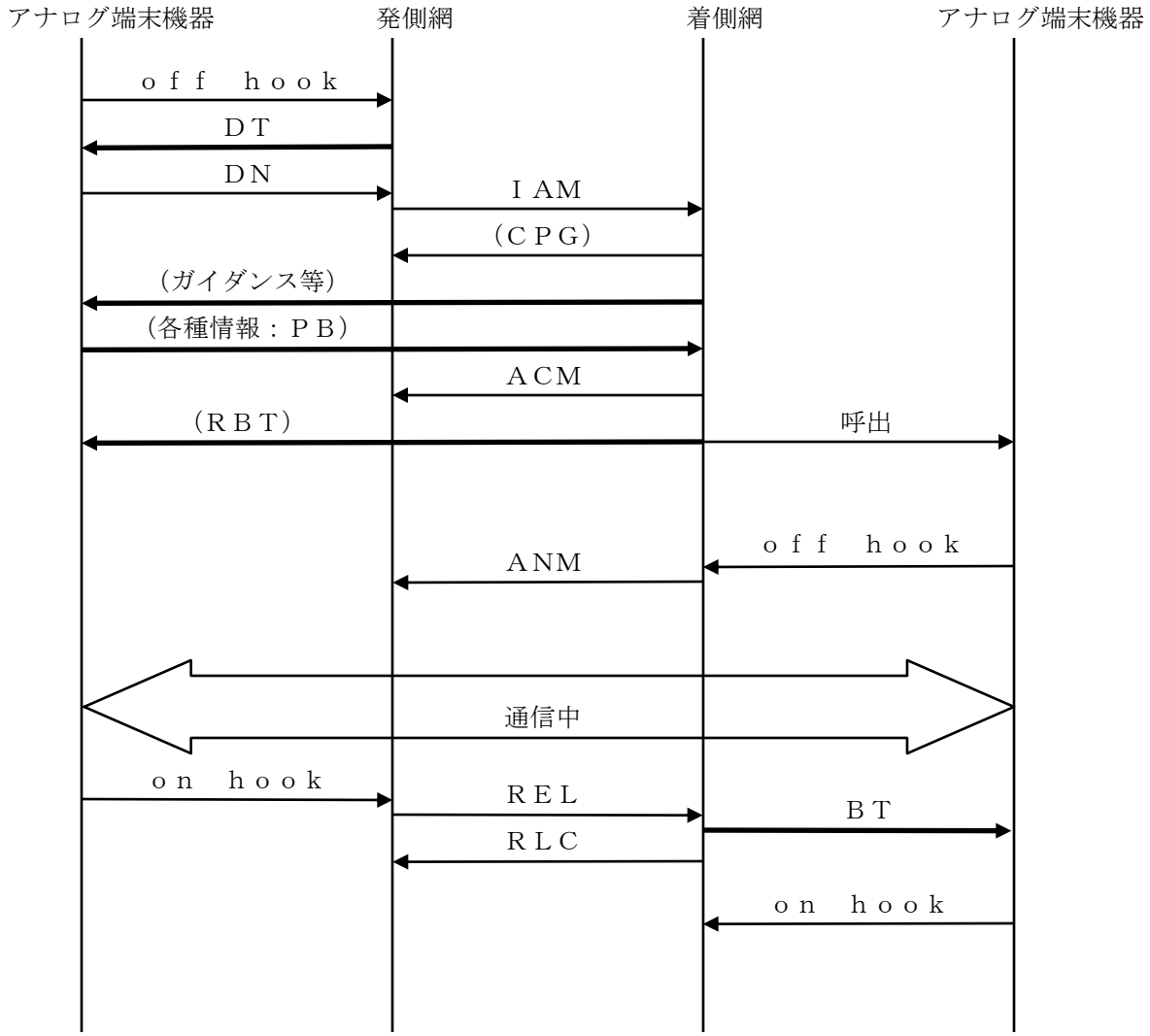
アナログ端末機器
発側網
着側網
アナログ端末機器
ｏｆｆ　ｈｏｏｋ
ＤＴ
ＤＮ
ＩＡＭ
（ＣＰＧ）
（ガイダンス等）
（各種情報：ＰＢ）
ＡＣＭ
（ＲＢＴ）
呼出
ｏｆｆ　ｈｏｏｋ
ＡＮＭ
通信中
ｏｎ　ｈｏｏｋ
ＲＥＬ
ＢＴ
ＲＬＣ
ｏｎ　ｈｏｏｋ

ＰＴ－Ｃ１ｂ

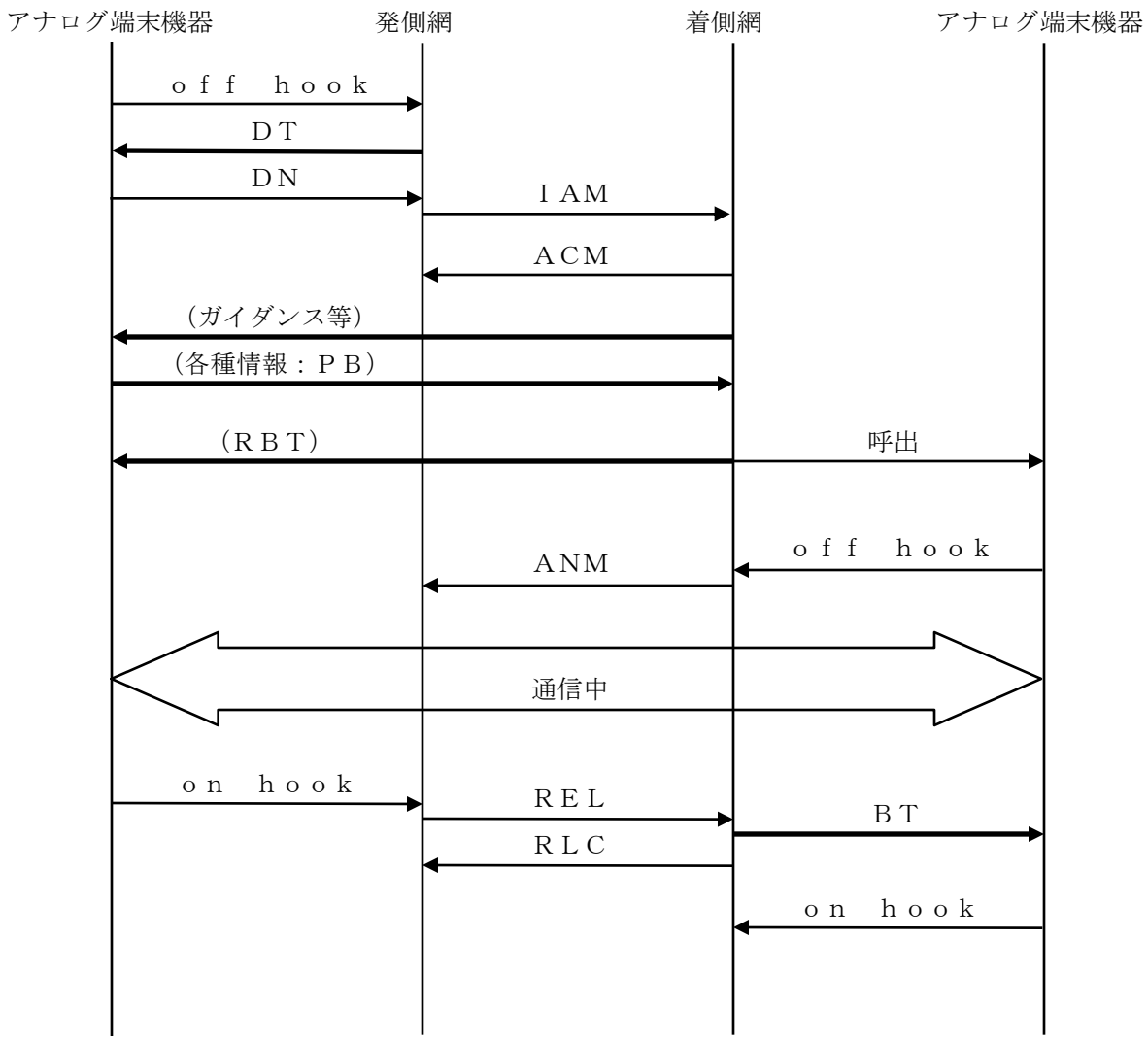
アナログ端末機器
発側網
着側網
アナログ端末機器
ｏｆｆ　ｈｏｏｋ
ＤＴ
ＤＮ
ＩＡＭ
ＡＣＭ
（ガイダンス等）
（各種情報：ＰＢ）
（ＲＢＴ）
呼出
ｏｆｆ　ｈｏｏｋ
ＡＮＭ
通信中
ｏｎ　ｈｏｏｋ
ＲＥＬ
ＢＴ
ＲＬＣ
ｏｎ　ｈｏｏｋ

ＰＴ－Ｃ２

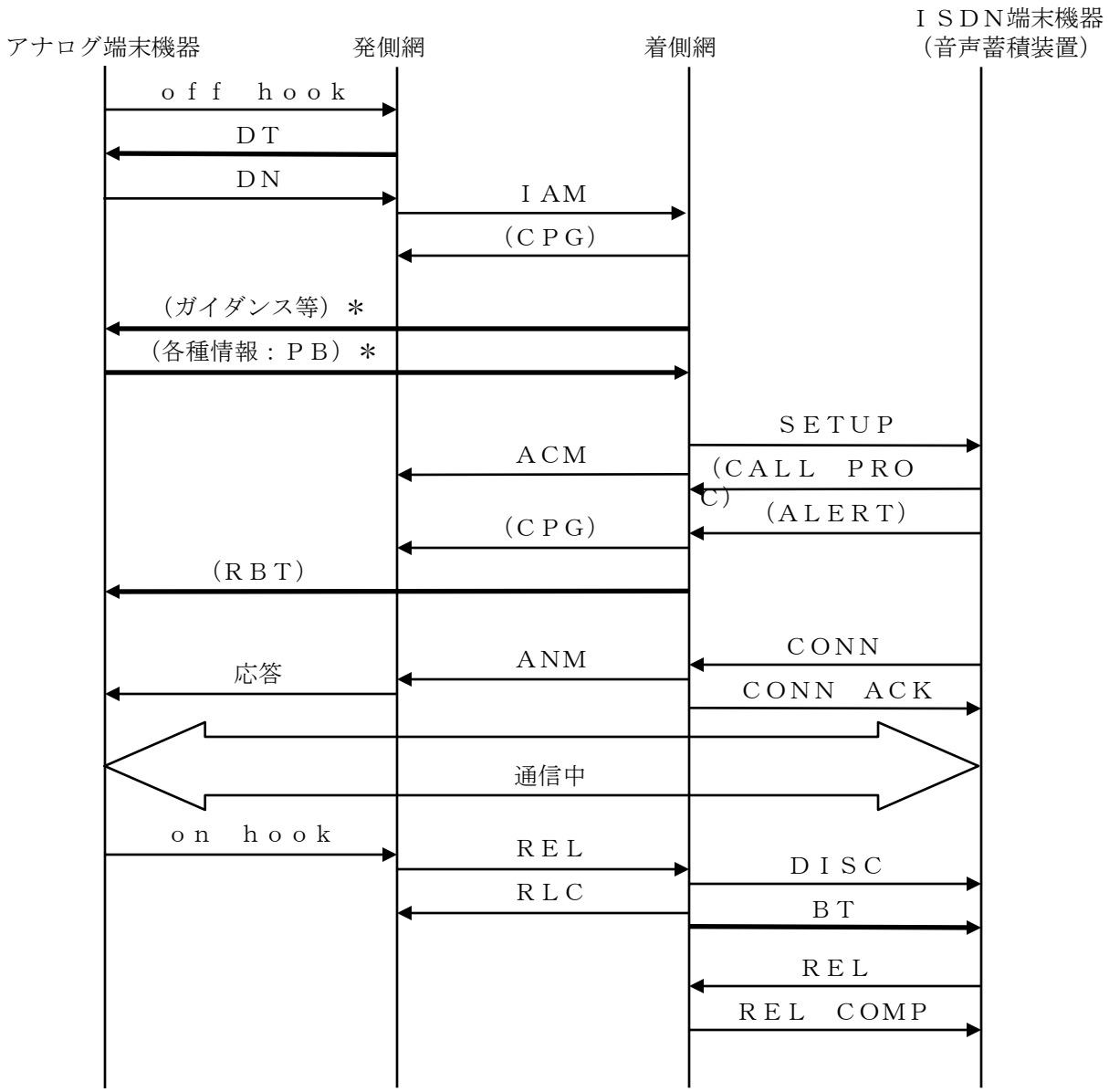

＊：複数回繰り返される場合がある。

ＰＴ－Ｃ２ａ

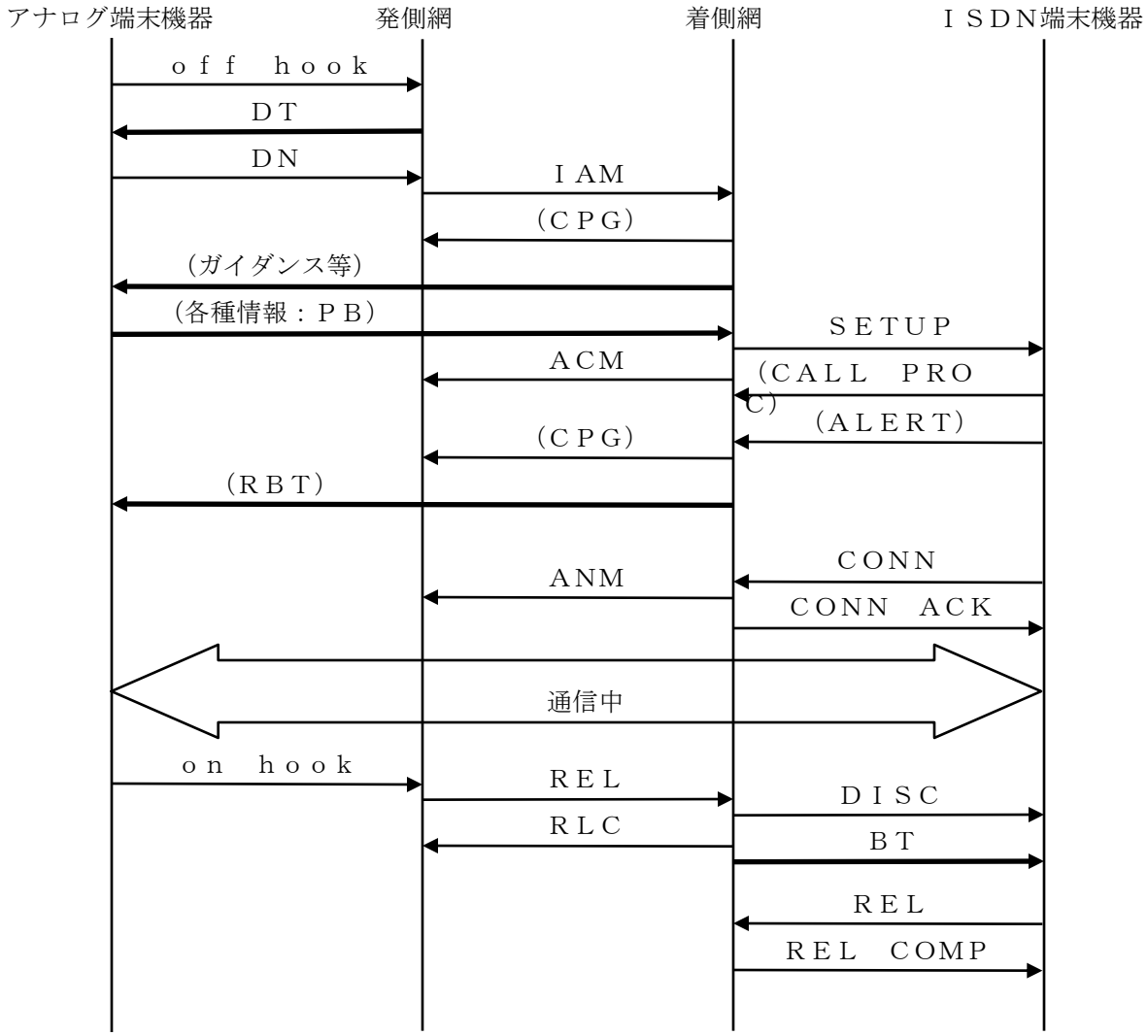
アナログ端末機器
発側網
着側網
ＩＳＤＮ端末機器
ｏｆｆ　ｈｏｏｋ
ＤＴ
ＤＮ
ＩＡＭ
（ＣＰＧ）
（ガイダンス等）
（各種情報：ＰＢ）
ＳＥＴＵＰ
ＡＣＭ
（ＣＡＬＬ　ＰＲＯＣ）
（ＡＬＥＲＴ）
（ＣＰＧ）
（ＲＢＴ）
ＣＯＮＮ
ＡＮＭ
ＣＯＮＮ　ＡＣＫ
通信中
ｏｎ　ｈｏｏｋ
ＲＥＬ
ＤＩＳＣ
ＲＬＣ
ＢＴ
ＲＥＬ
ＲＥＬ　ＣＯＭＰ

ＰＴ－Ｃ２ｂ

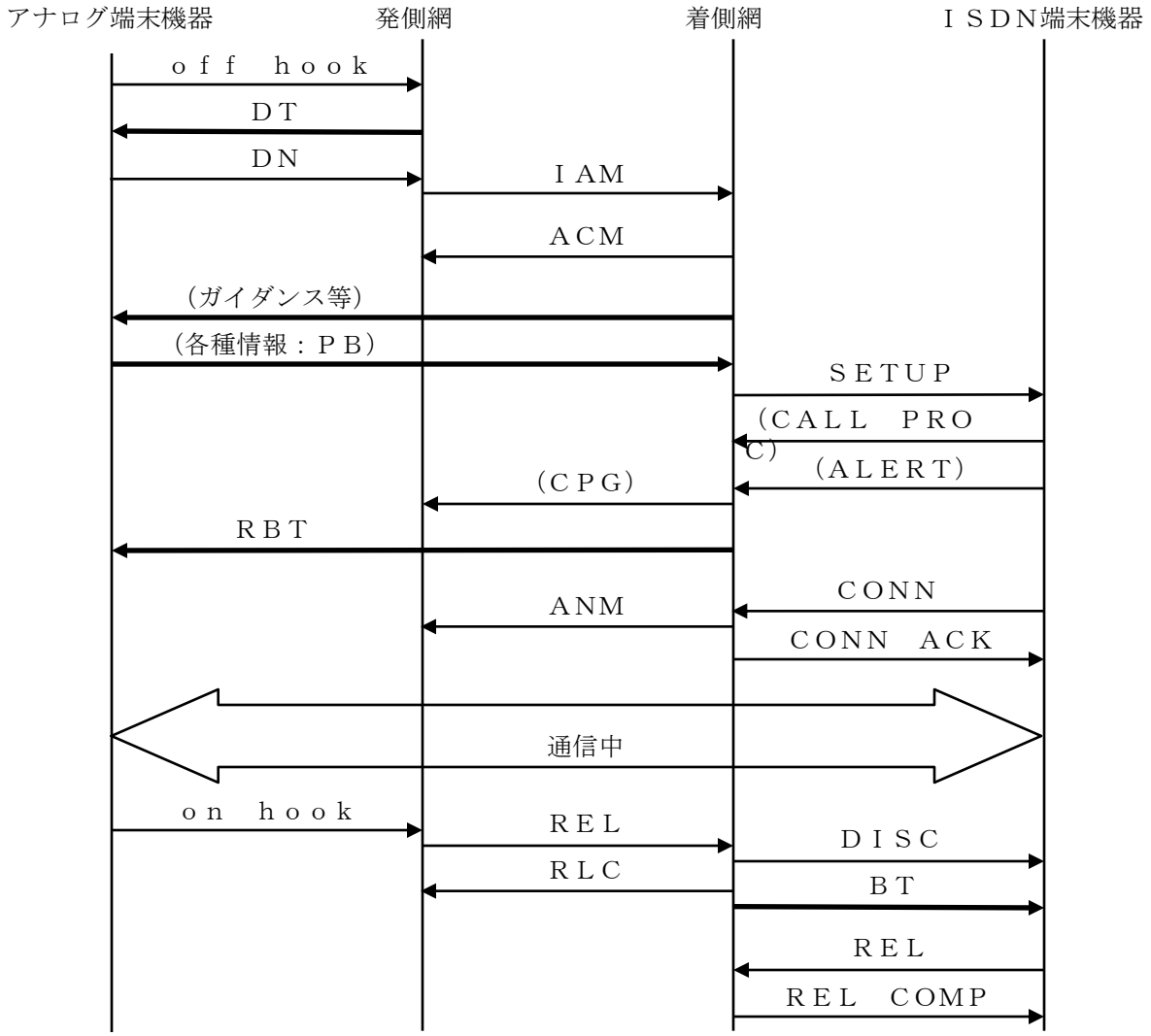
アナログ端末機器
発側網
着側網
ＩＳＤＮ端末機器
ｏｆｆ　ｈｏｏｋ
ＤＴ
ＤＮ
ＩＡＭ
ＡＣＭ
（ガイダンス等）
（各種情報：ＰＢ）
ＳＥＴＵＰ
（ＣＡＬＬ　ＰＲＯＣ）
（ＡＬＥＲＴ）
（ＣＰＧ）
ＲＢＴ
ＣＯＮＮ
ＡＮＭ
ＣＯＮＮ　ＡＣＫ
通信中
ｏｎ　ｈｏｏｋ
ＲＥＬ
ＤＩＳＣ
ＲＬＣ
ＢＴ
ＲＥＬ
ＲＥＬ　ＣＯＭＰ

ＰＴ－Ｃ３

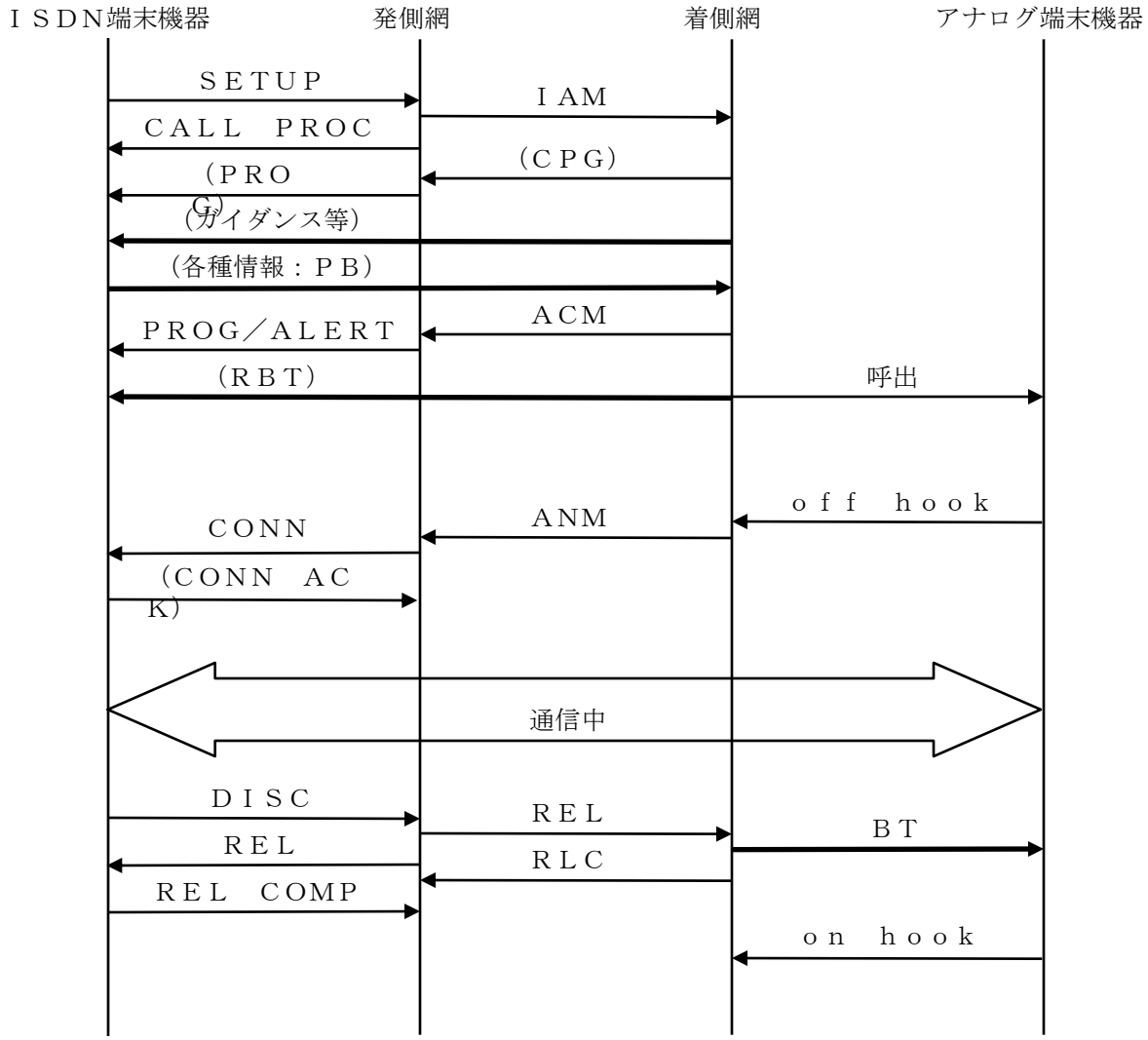
ＩＳＤＮ端末機器
発側網
着側網
アナログ端末機器
ＳＥＴＵＰ
ＩＡＭ
ＣＡＬＬ　ＰＲＯＣ
（ＣＰＧ）
（ＰＲＯＣ）
(ガイダンス等)
（各種情報：ＰＢ）
ＡＣＭ
ＰＲＯＧ／ＡＬＥＲＴ
（ＲＢＴ）
呼出
ｏｆｆ　ｈｏｏｋ
ＡＮＭ
ＣＯＮＮ
（ＣＯＮＮ　ＡＣＫ）
通信中
ＤＩＳＣ
ＲＥＬ
ＢＴ
ＲＥＬ
ＲＬＣ
ＲＥＬ　ＣＯＭＰ
ｏｎ　ｈｏｏｋ

ＰＴ－Ｃ３ａ

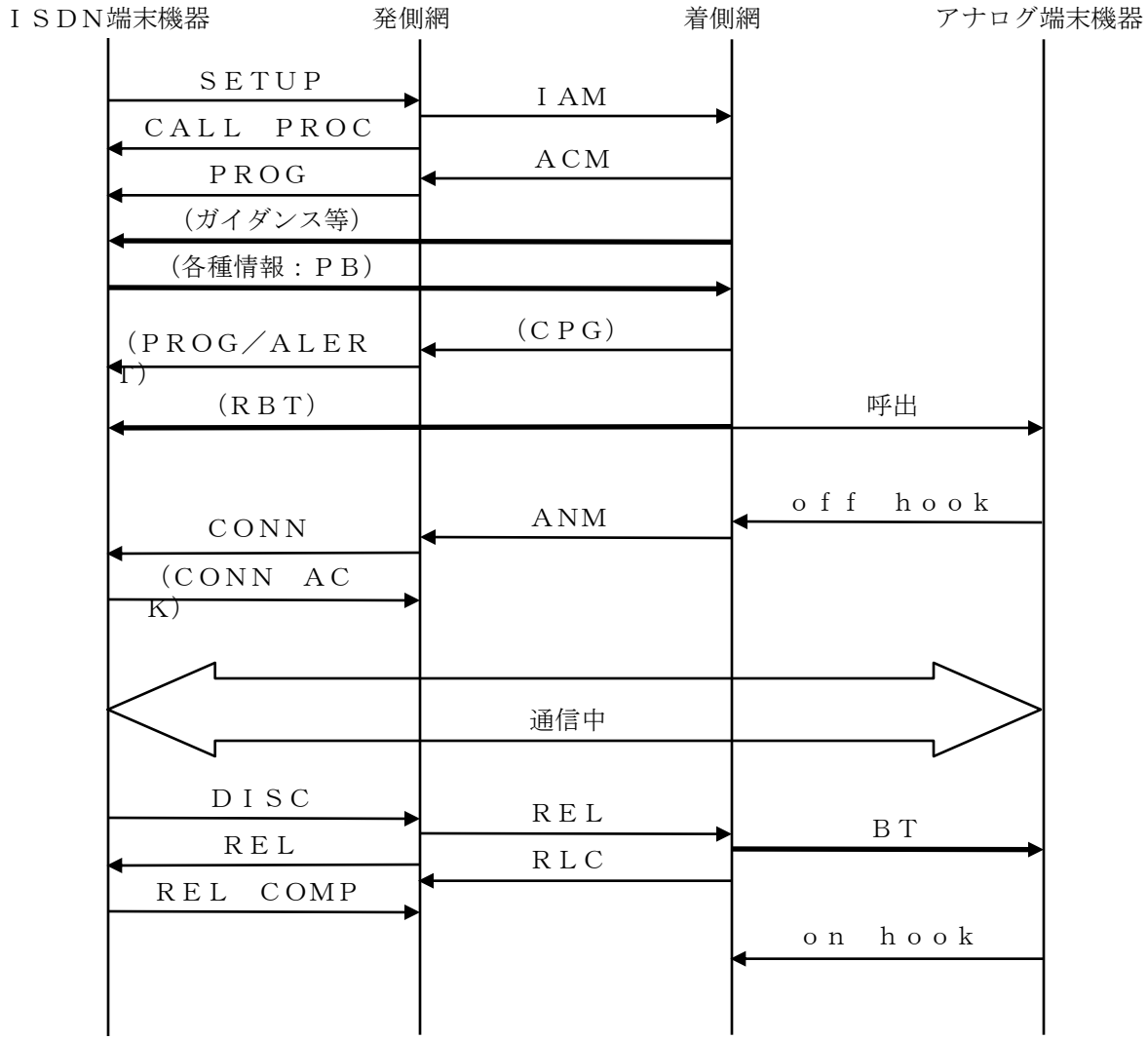
ＩＳＤＮ端末機器
発側網
着側網
アナログ端末機器
ＳＥＴＵＰ
ＩＡＭ
ＣＡＬＬ　ＰＲＯＣ
ＡＣＭ
ＰＲＯＧ
（ガイダンス等）
（各種情報：ＰＢ）
（ＣＰＧ）
（ＰＲＯＧ／ＡＬＥＲＴ）
（ＲＢＴ）
呼出
ｏｆｆ　ｈｏｏｋ
ＡＮＭ
ＣＯＮＮ
（ＣＯＮＮ　ＡＣＫ）
通信中
ＤＩＳＣ
ＲＥＬ
ＢＴ
ＲＥＬ
ＲＬＣ
ＲＥＬ　ＣＯＭＰ
ｏｎ　ｈｏｏｋ

ＰＴ－Ｃ４

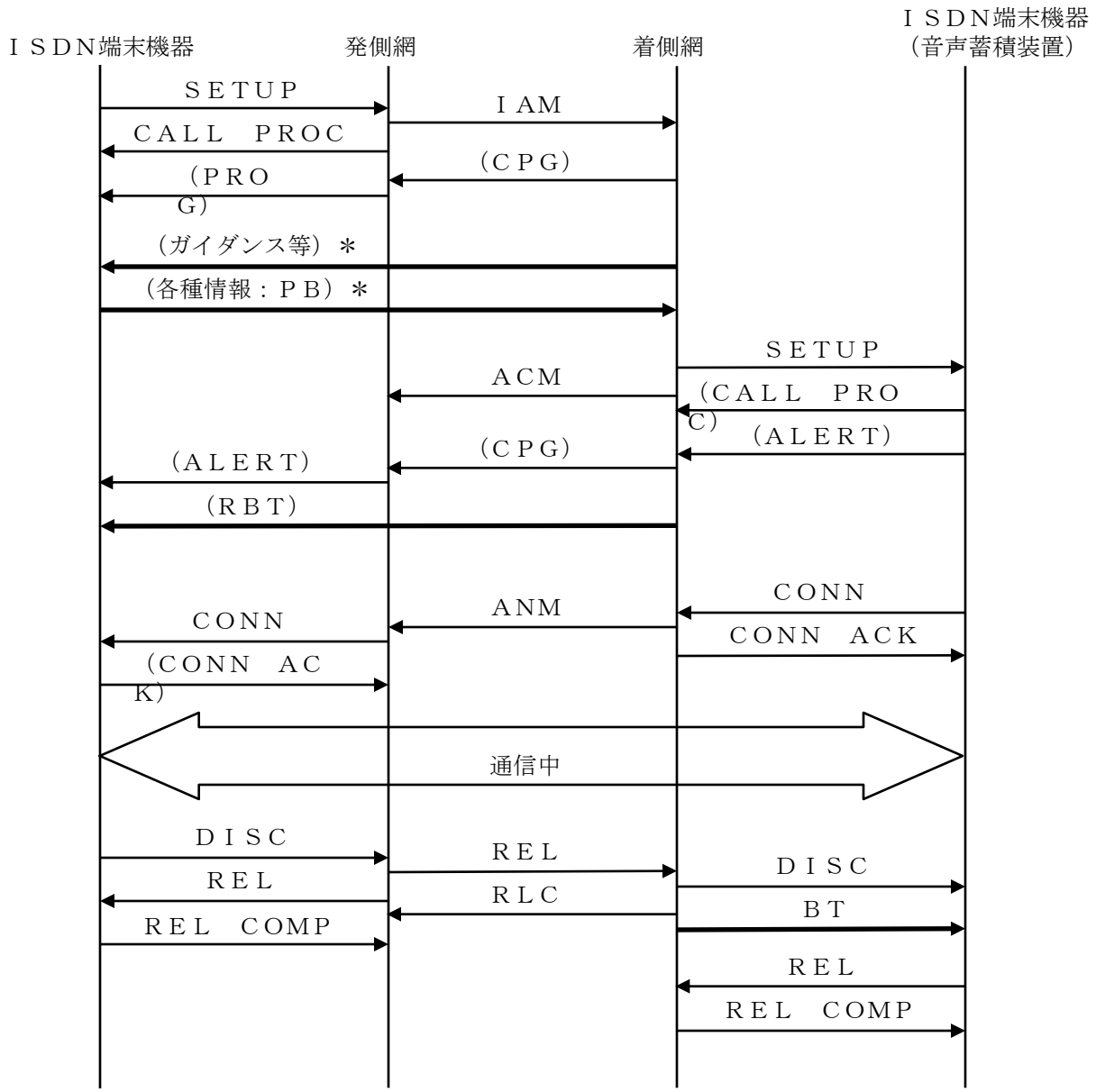

＊：複数回繰り返される場合がある。

ＰＴ－Ｃ４ａ

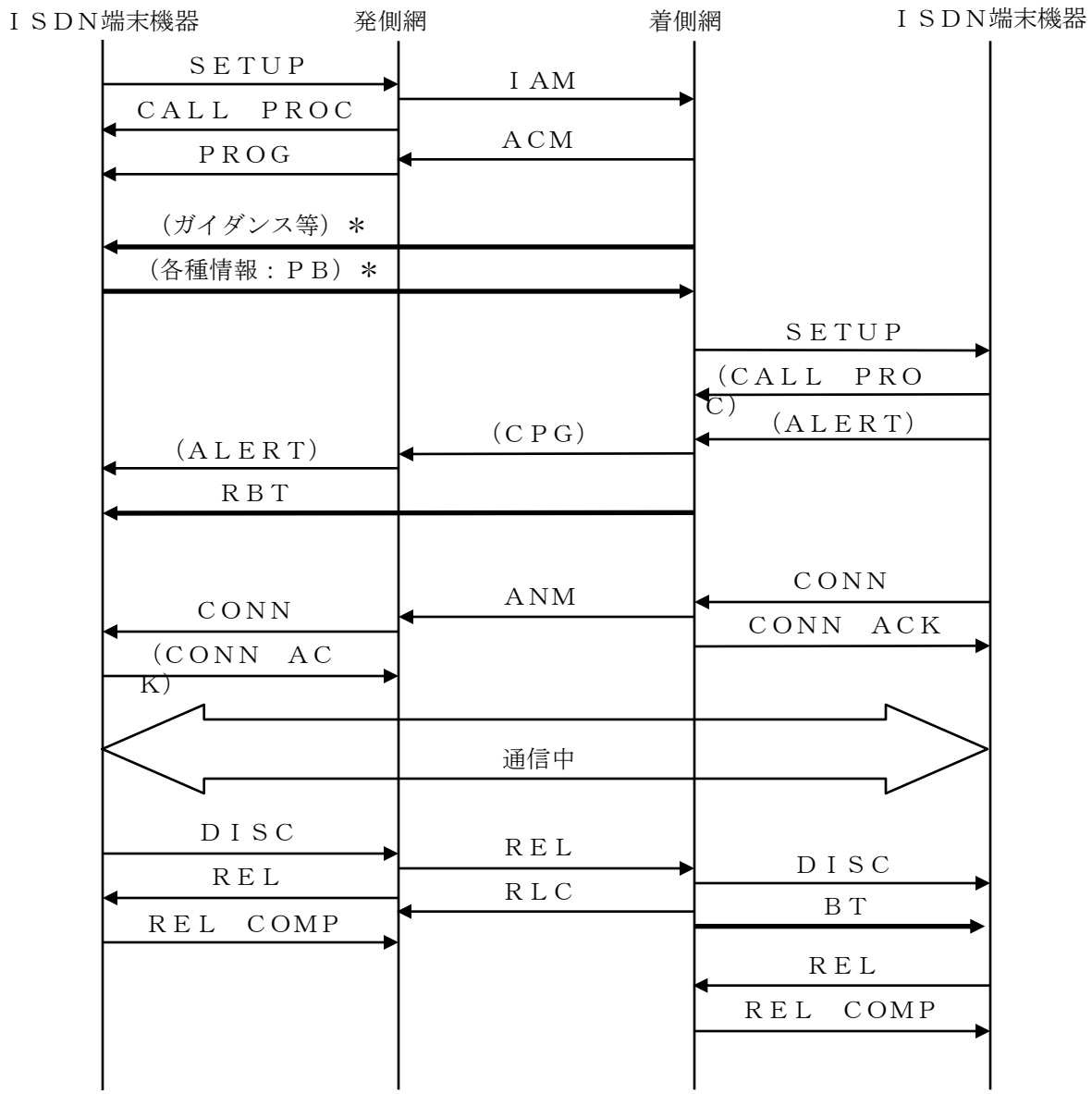

＊：複数回繰り返される場合がある。

ＰＴ－Ｄ１（１／２）

（１）着側網より切断（ＲＥＬ送信）

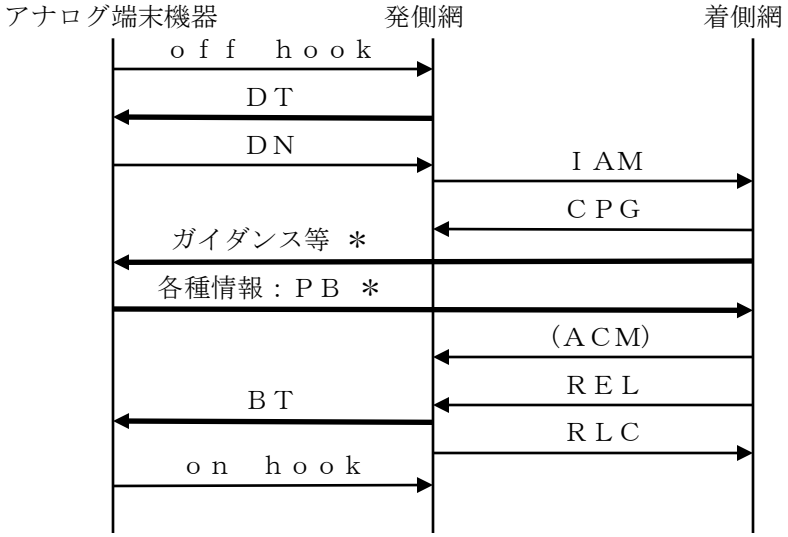

＊：複数回繰り返される場合がある。

（２）着側網よりトーキ送出（不完了ＡＣＭ送信）

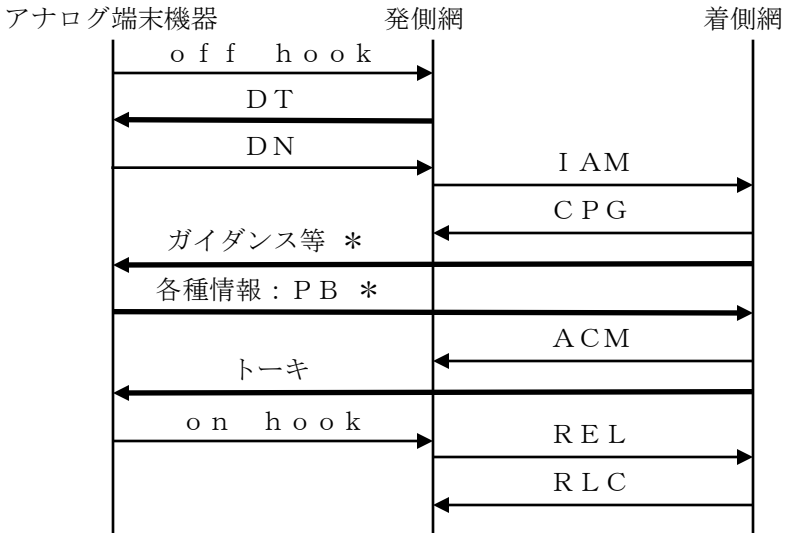

＊：複数回繰り返される場合がある。

（３）着側網よりトーキ送出（不完了ＣＰＧ送信）

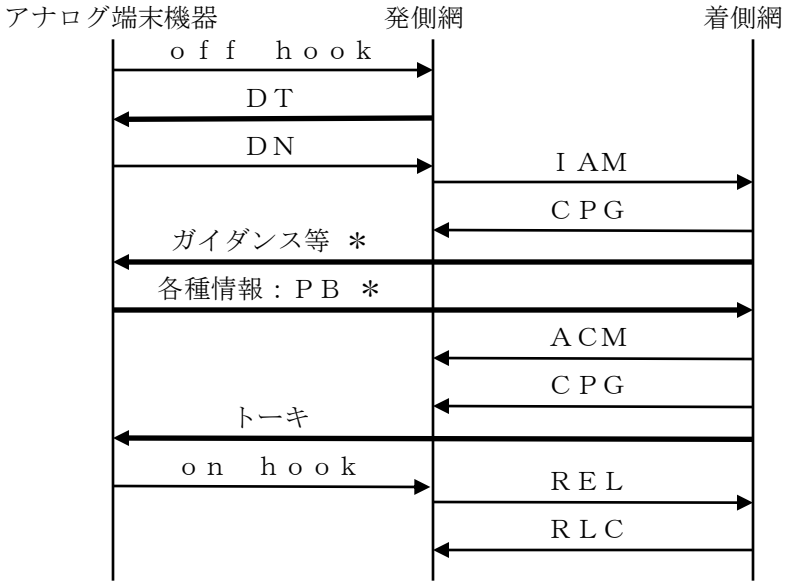

＊：複数回繰り返される場合がある。

ＰＴ－Ｄ２（１／２）

（１）着側網より切断（ＲＥＬ送信）

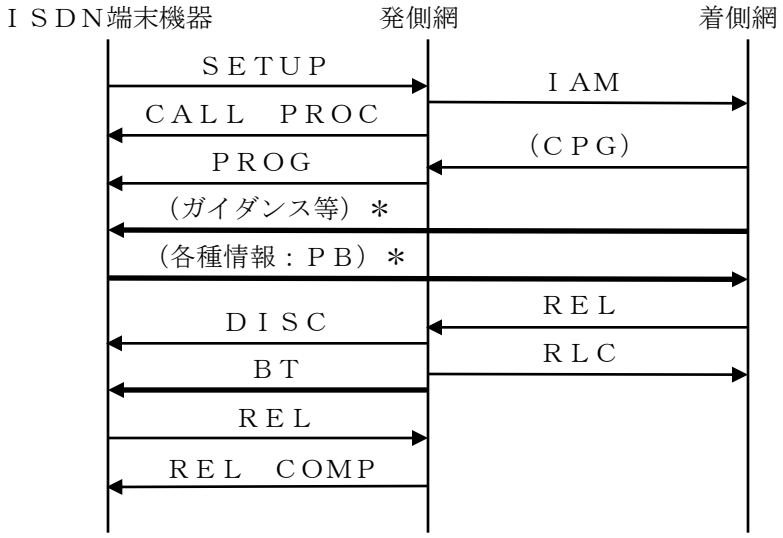

＊：複数回繰り返される場合がある。

（２）着側網よりトーキ送出（不完了ＡＣＭ送信）

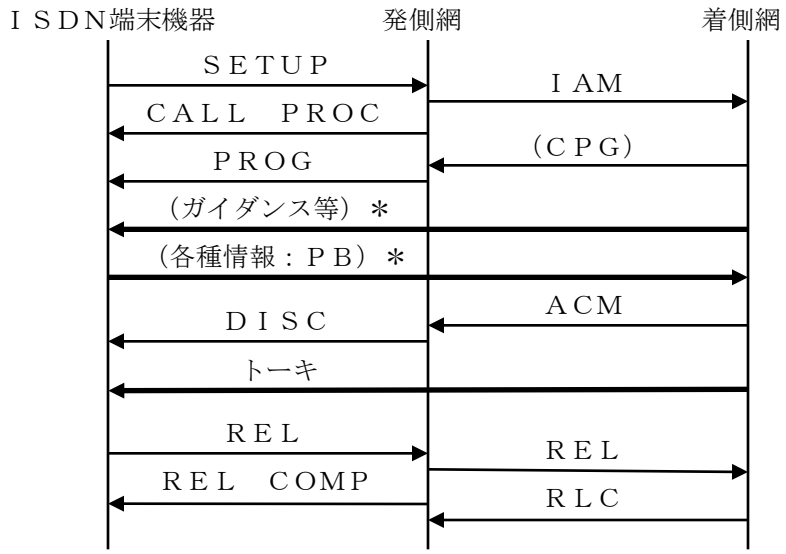

＊：複数回繰り返される場合がある。

（３）着側網よりトーキ送出（不完了ＣＰＧ送信）

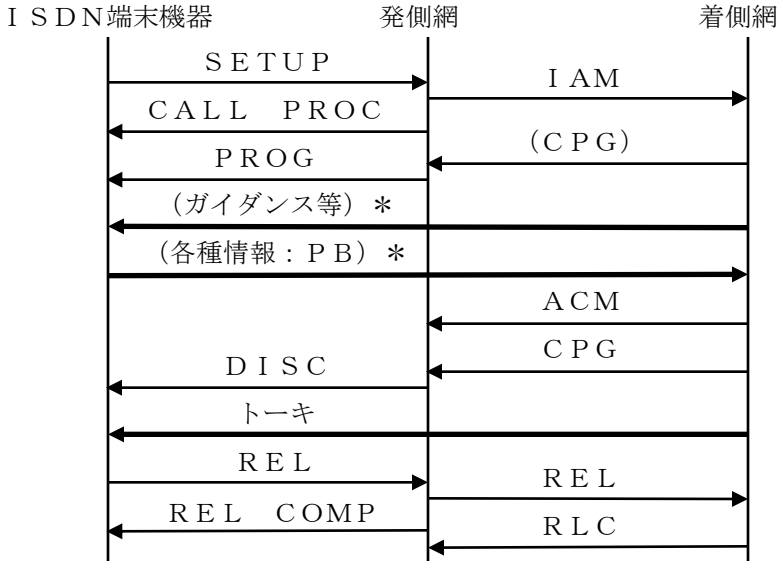

＊：複数回繰り返される場合がある。

ＰＴ－Ｅ１

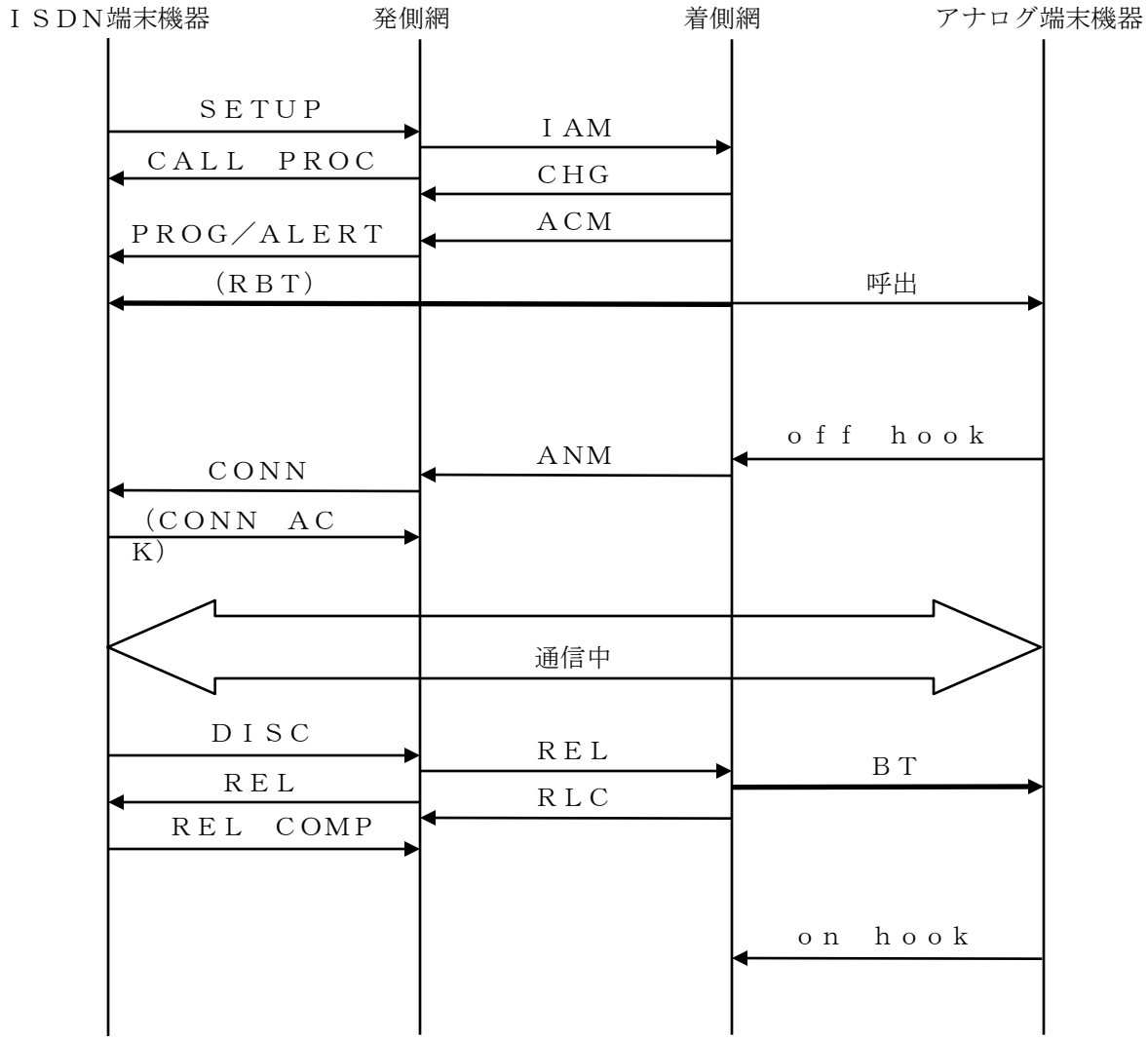
ＩＳＤＮ端末機器
発側網
着側網
アナログ端末機器
ＳＥＴＵＰ
ＩＡＭ
ＣＡＬＬ　ＰＲＯＣ
ＣＨＧ
ＡＣＭ
ＰＲＯＧ／ＡＬＥＲＴ
（ＲＢＴ）
呼出
ｏｆｆ　ｈｏｏｋ
ＡＮＭ
ＣＯＮＮ
（ＣＯＮＮ　ＡＣＫ）
通信中
ＤＩＳＣ
ＲＥＬ
ＢＴ
ＲＥＬ
ＲＬＣ
ＲＥＬ　ＣＯＭＰ
ｏｎ　ｈｏｏｋ

ＰＴ－Ｅ２

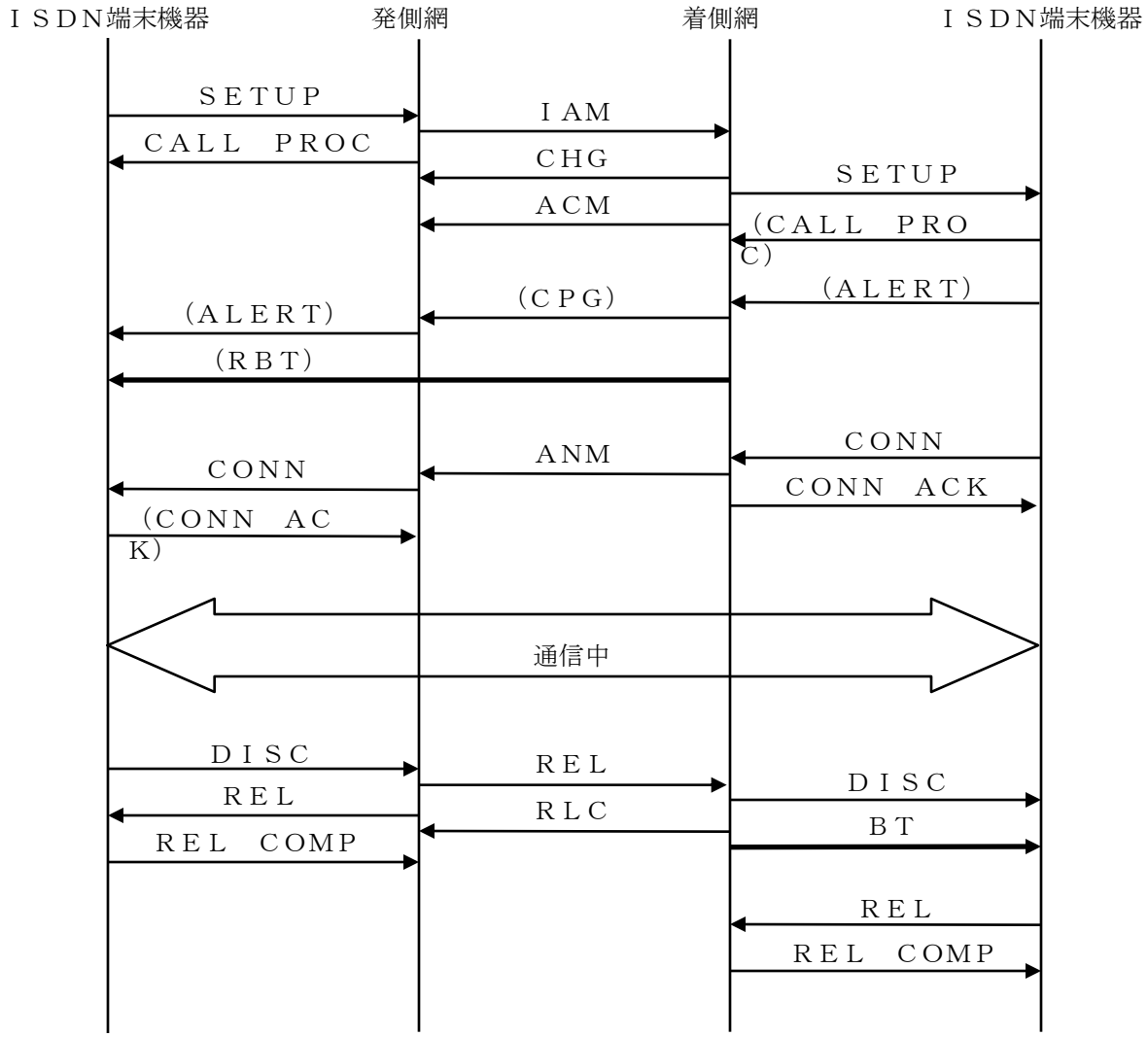
ＩＳＤＮ端末機器
発側網
着側網
ＩＳＤＮ端末機器
ＳＥＴＵＰ
ＩＡＭ
ＣＡＬＬ　ＰＲＯＣ
ＣＨＧ
ＳＥＴＵＰ
ＡＣＭ
（ＣＡＬＬ　ＰＲＯＣ）
（ＡＬＥＲＴ）
（ＣＰＧ）
（ＡＬＥＲＴ）
（ＲＢＴ）
ＣＯＮＮ
ＡＮＭ
ＣＯＮＮ
ＣＯＮＮ　ＡＣＫ
（ＣＯＮＮ　ＡＣＫ）
通信中
ＤＩＳＣ
ＲＥＬ
ＤＩＳＣ
ＲＥＬ
ＲＬＣ
ＢＴ
ＲＥＬ　ＣＯＭＰ
ＲＥＬ
ＲＥＬ　ＣＯＭＰ

ＰＴ－Ｆ１

（１）着側網より切断（ＲＥＬ送信）

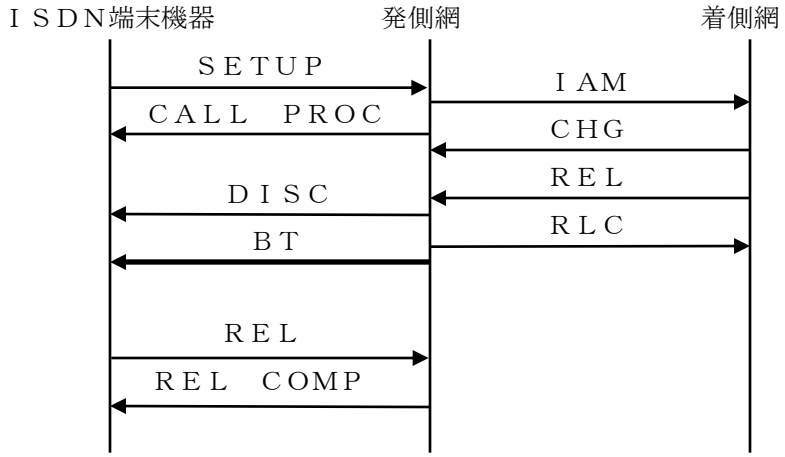

（２）着側網よりトーキ送出（不完了ＡＣＭ送信）

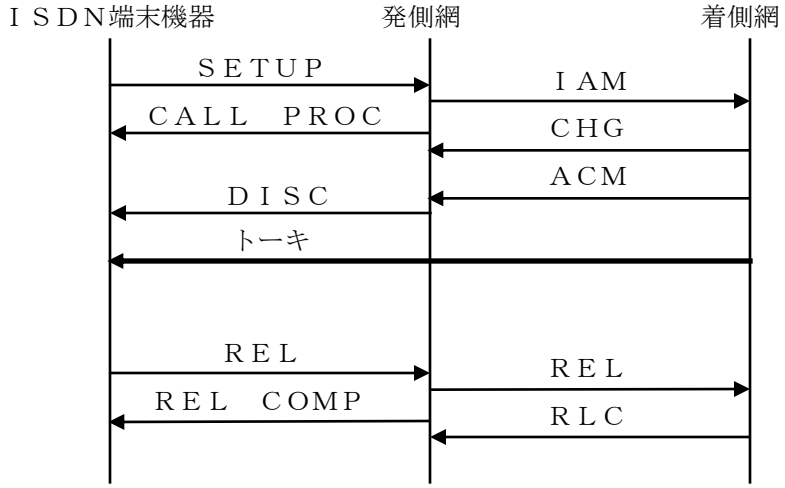

（３）着側網よりトーキ送出（不完了ＣＰＧ送信）

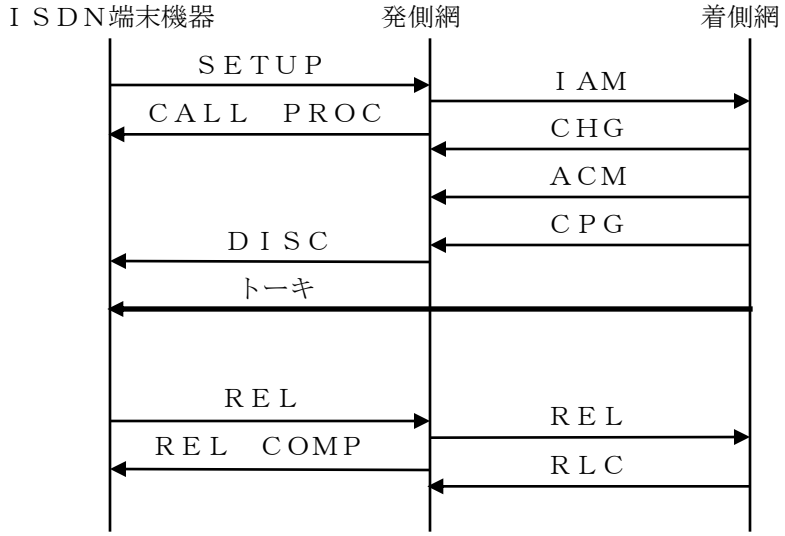

ＰＴ－Ｈ１（１／２）

（１）着側網より切断（ＲＥＬ送信）

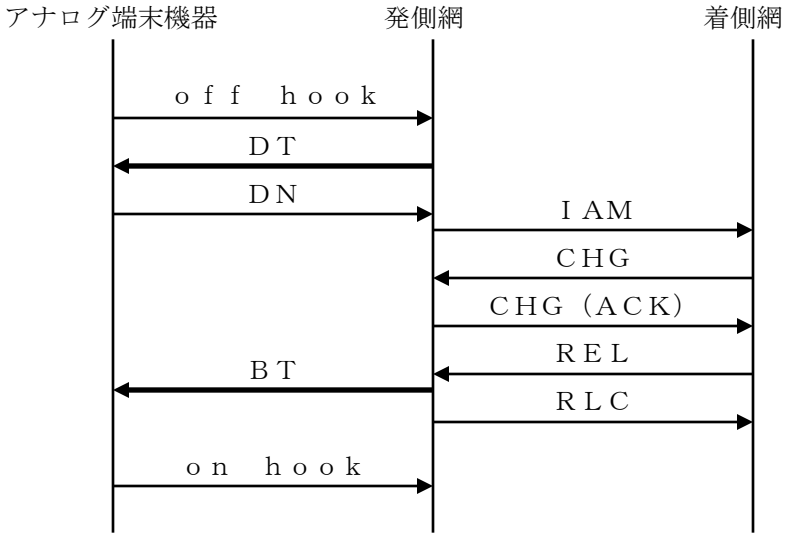

（２）着側網よりトーキ送出（不完了ＡＣＭ送信）

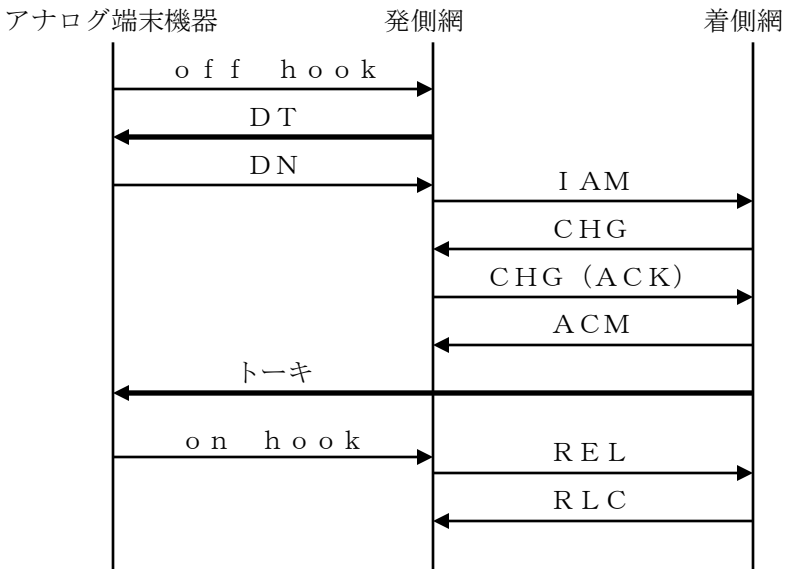

（３）着側網よりトーキ送出（不完了ＣＰＧ送信）

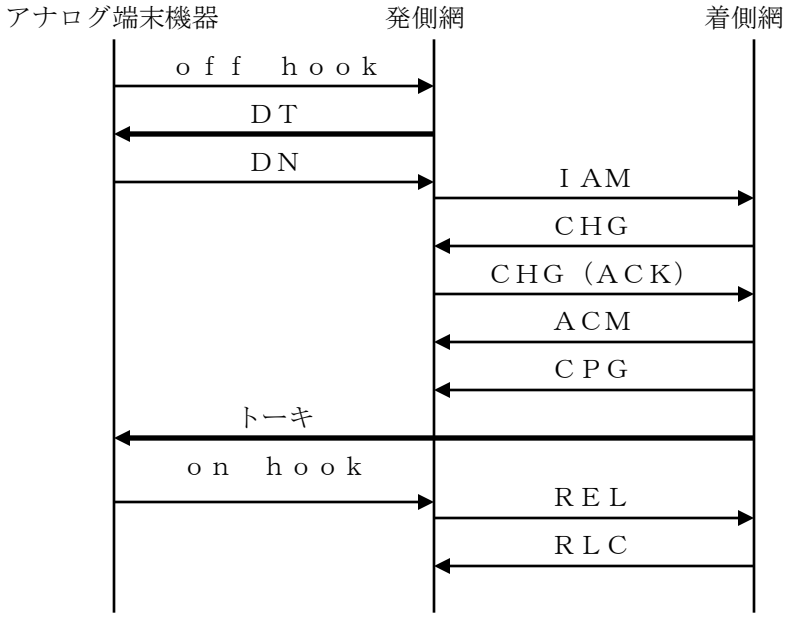

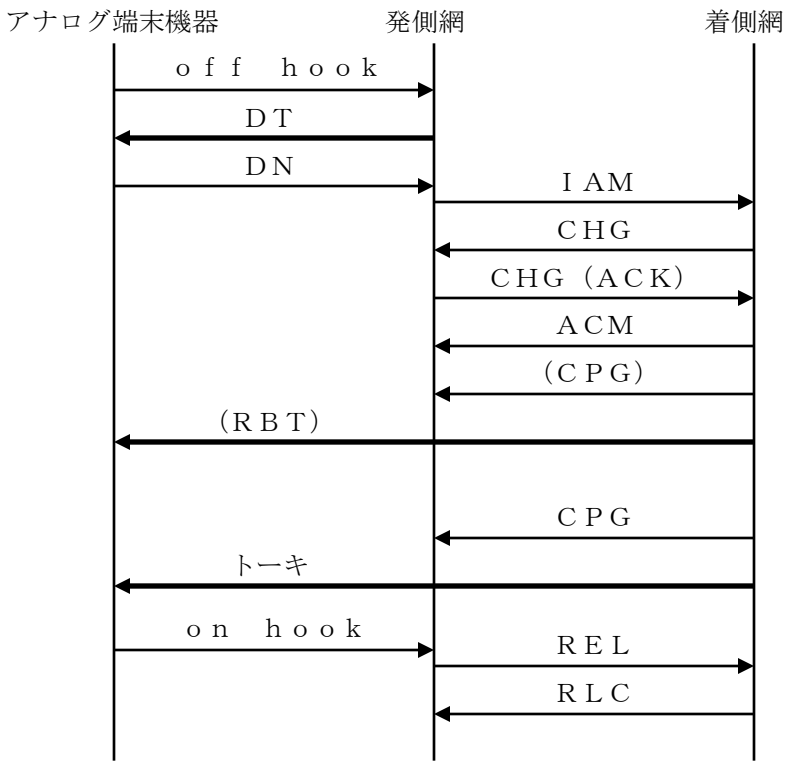

ＰＴ－Ｈ２（１／２）

（１）着側網より切断（ＲＥＬ送信）

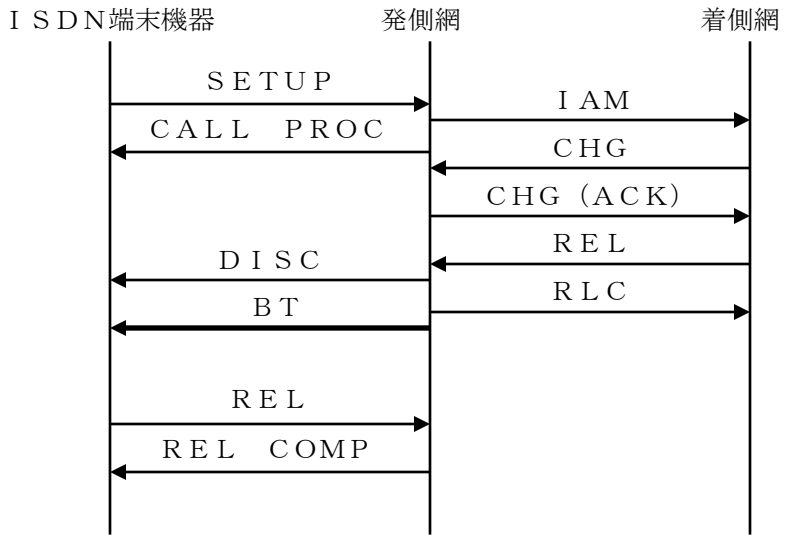

（２）着側網よりトーキ送出（不完了ＡＣＭ送信）

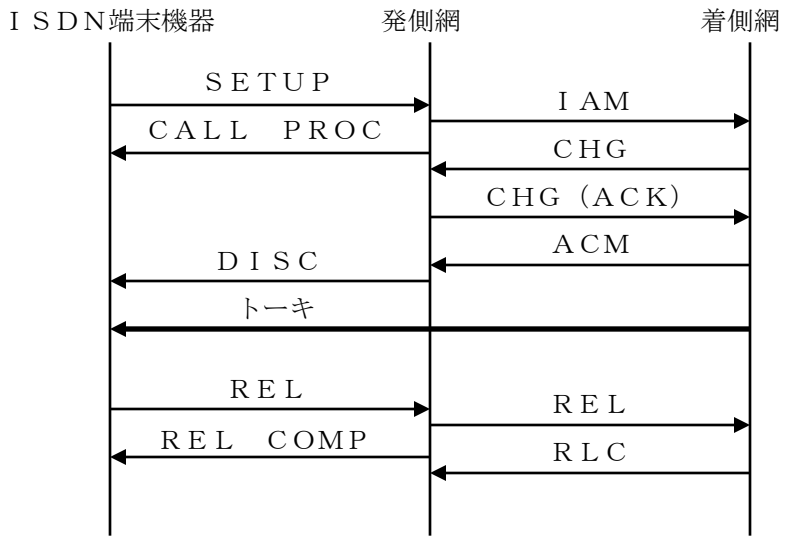

（３）着側網よりトーキ送出（不完了ＣＰＧ送信）

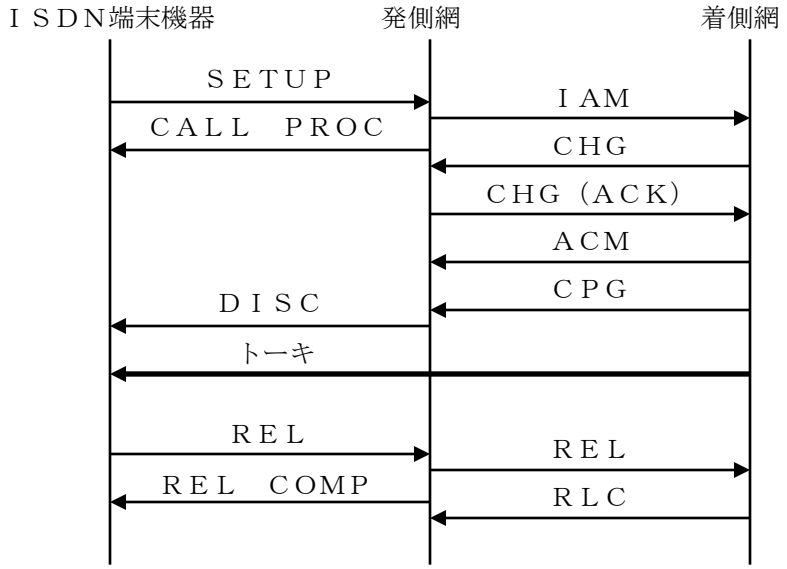

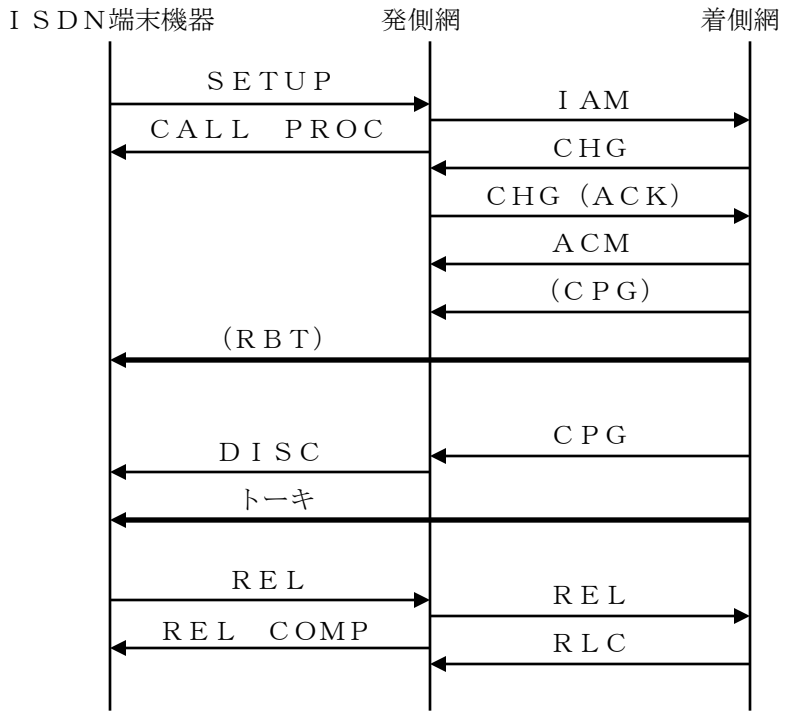

ＰＴ－Ｈ３

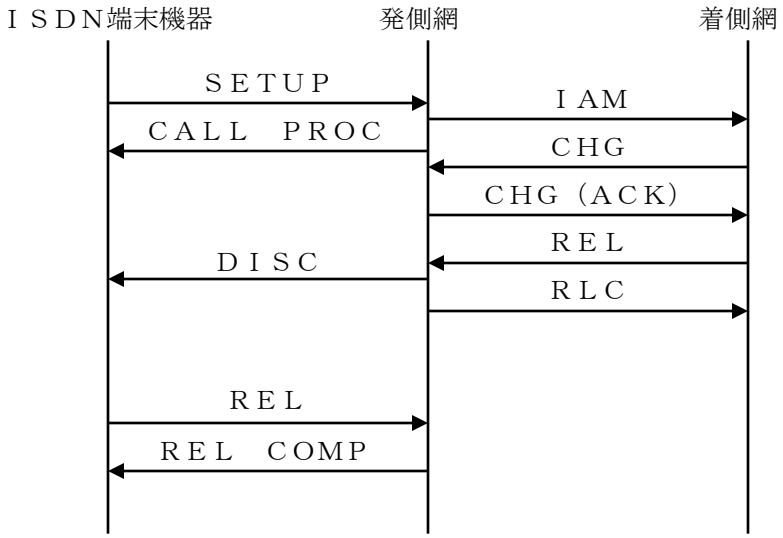
ＩＳＤＮ端末機器
発側網
着側網
ＳＥＴＵＰ
ＩＡＭ
ＣＡＬＬ　ＰＲＯＣ
ＣＨＧ
ＣＨＧ（ＡＣＫ）
ＲＥＬ
ＤＩＳＣ
ＲＬＣ
ＲＥＬ
ＲＥＬ　ＣＯＭＰ

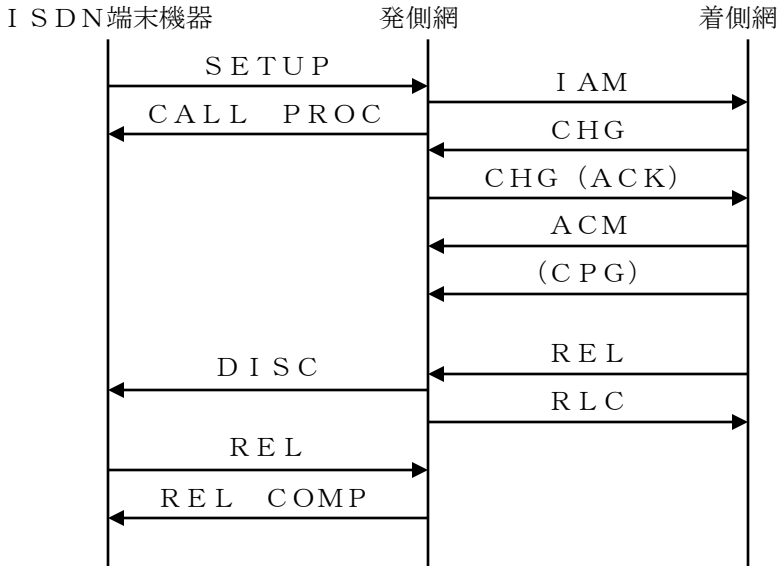
ＩＳＤＮ端末機器
発側網
着側網
ＳＥＴＵＰ
ＩＡＭ
ＣＡＬＬ　ＰＲＯＣ
ＣＨＧ
ＣＨＧ（ＡＣＫ）
ＡＣＭ
（ＣＰＧ）
ＲＥＬ
ＤＩＳＣ
ＲＬＣ
ＲＥＬ
ＲＥＬ　ＣＯＭＰ

ＰＴ－Ｈ４（１／３）

（１）着側網より切断（ＲＥＬ送信）

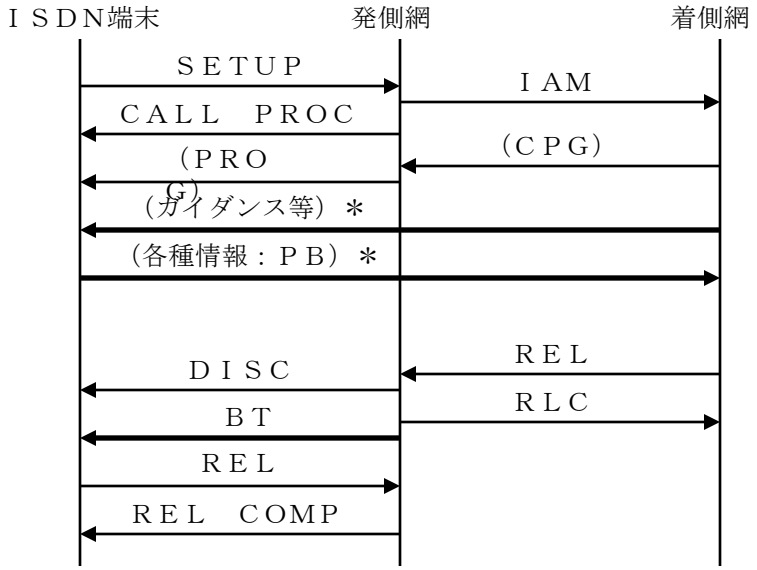

＊：複数回繰り返される場合がある。

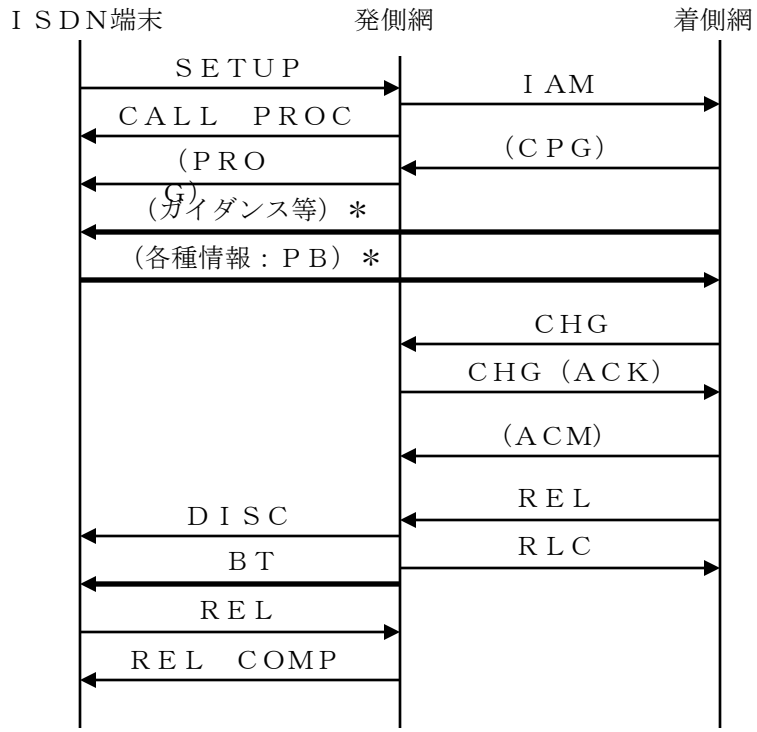

＊：複数回繰り返される場合がある。

（２）着側網よりトーキ送出（不完了ＡＣＭ送信）

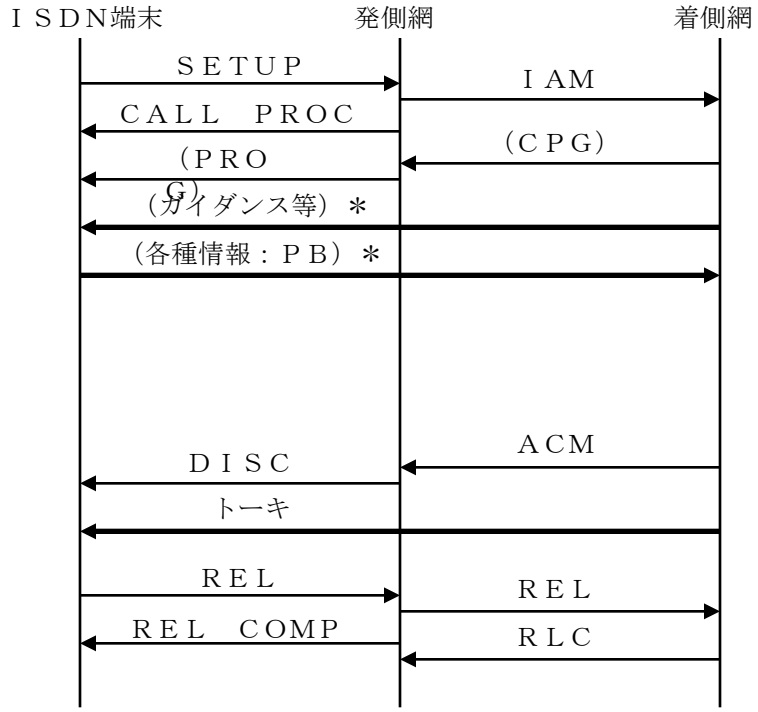

＊：複数回繰り返される場合がある。

（３）着側網よりトーキ送出（不完了ＣＰＧ送信）

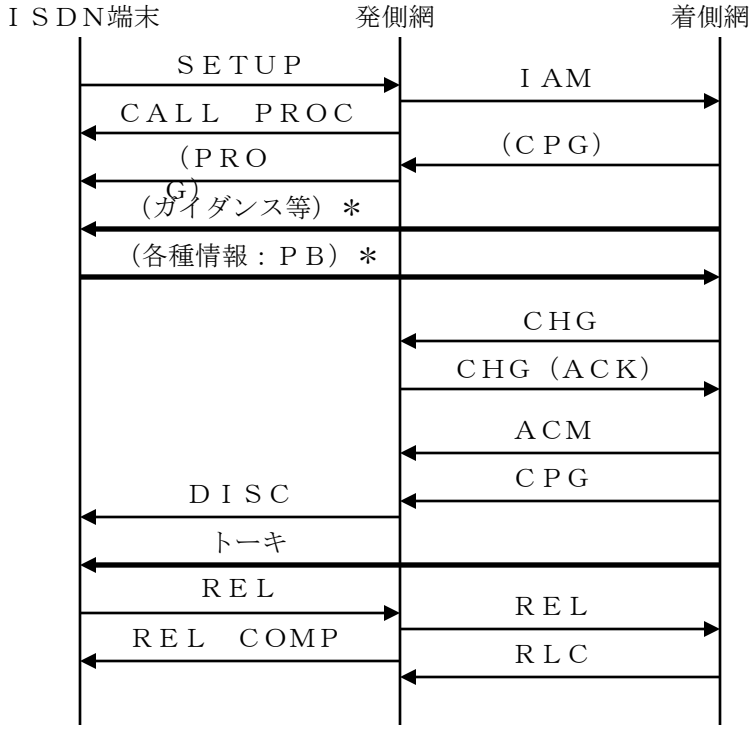

＊：複数回繰り返される場合がある。

ＰＴ－Ｉ１

（１）着端末機器アナログ（発側網でＴ６タイムアウト）

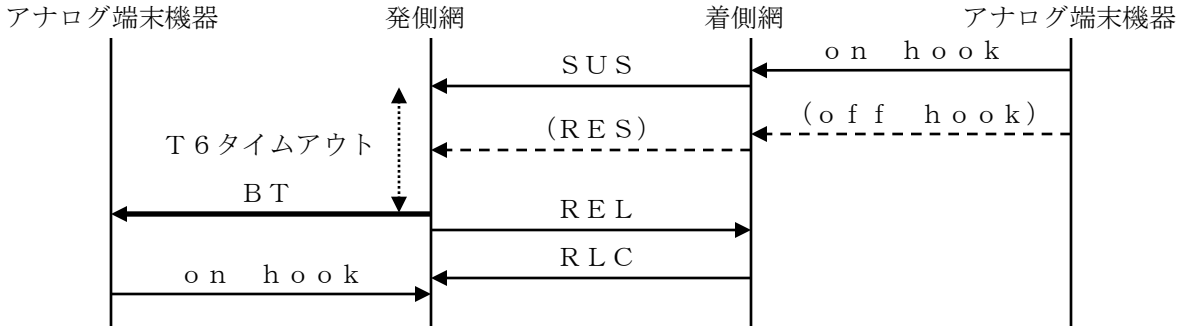

（２）着端末機器アナログ（着側網でＴ６タイムアウト）

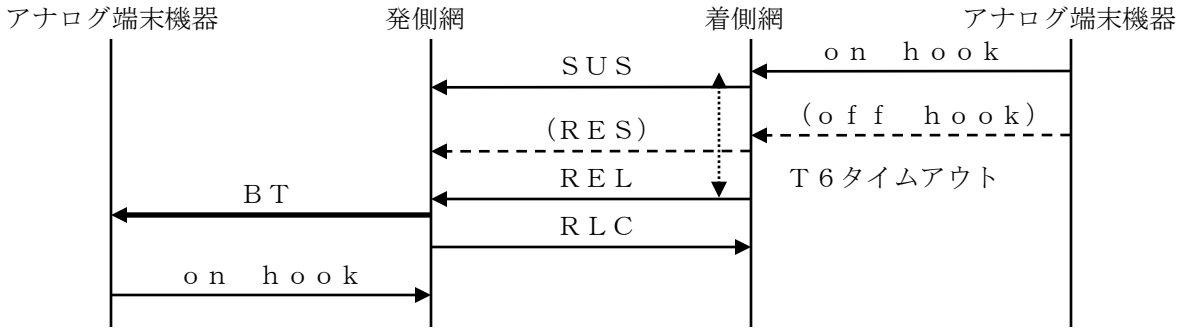

（３）着端末機器アナログ（国際網の場合）

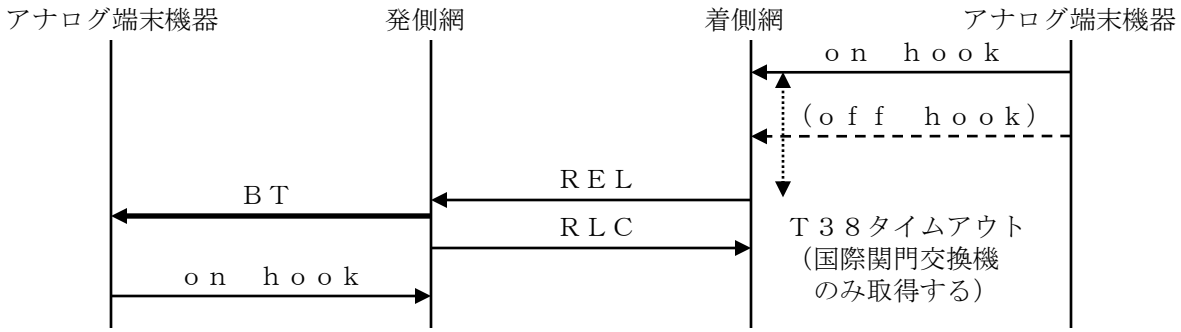

（４）着端末機器ＩＳＤＮ

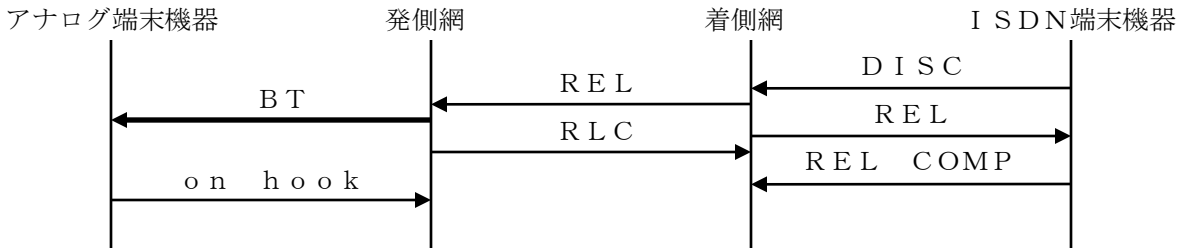

ＰＴ－Ｉ２（１／２）

（１）着端末機器アナログ（発側網でＴ６タイムアウト）

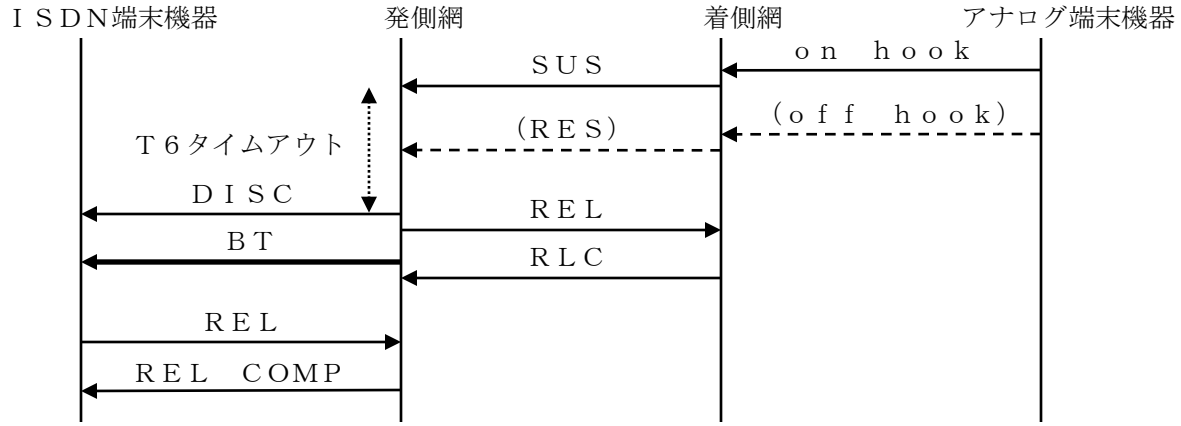

（２）着端末機器アナログ（着側網でＴ６タイムアウト）

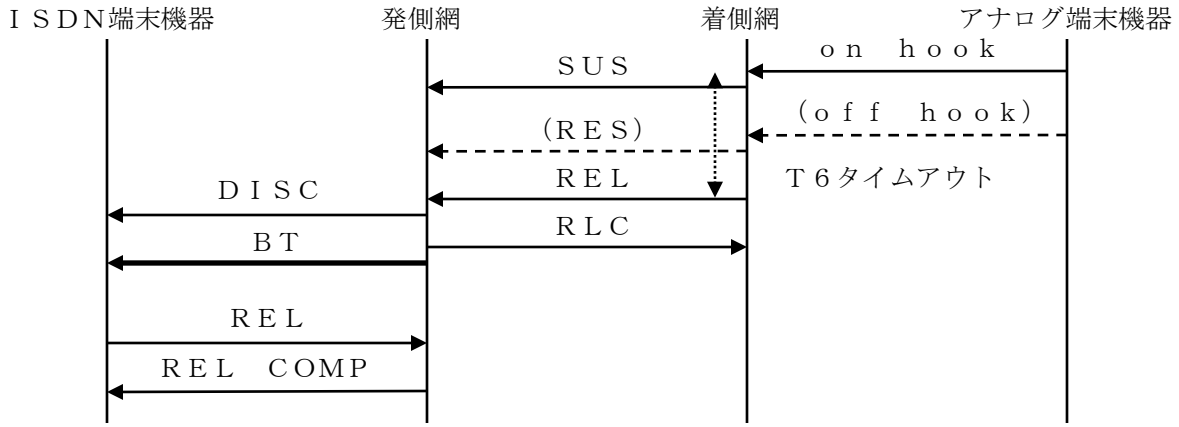

（３）着端末機器アナログ（国際網の場合）

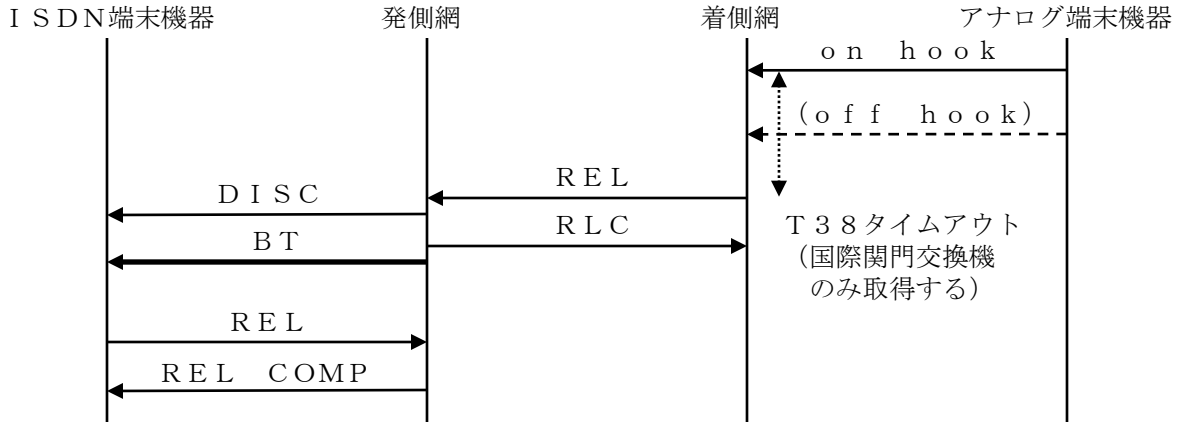

（４）着端末機器ＩＳＤＮ（音声、3.1kHzｵｰﾃﾞｨｵ）

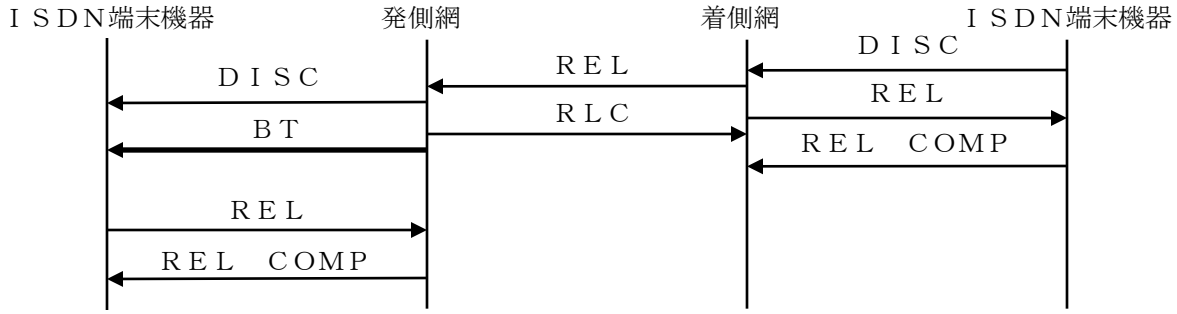

（５）着端末機器ＩＳＤＮ（64kbit/s非制限）

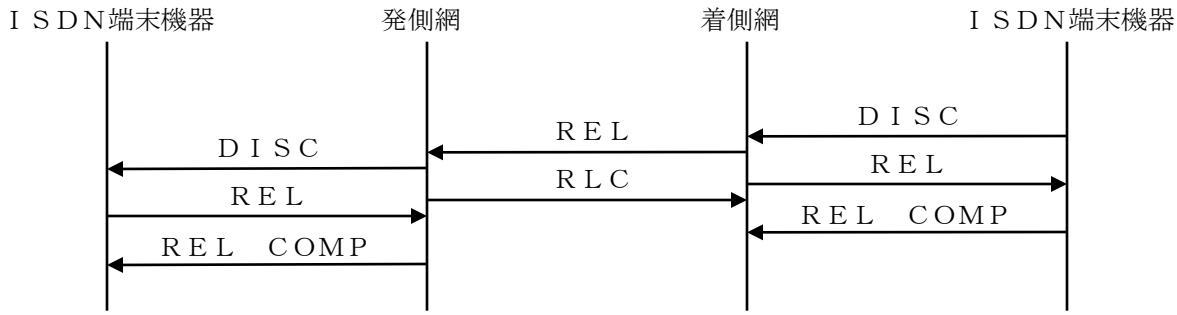

ＰＴ－Ｉ３

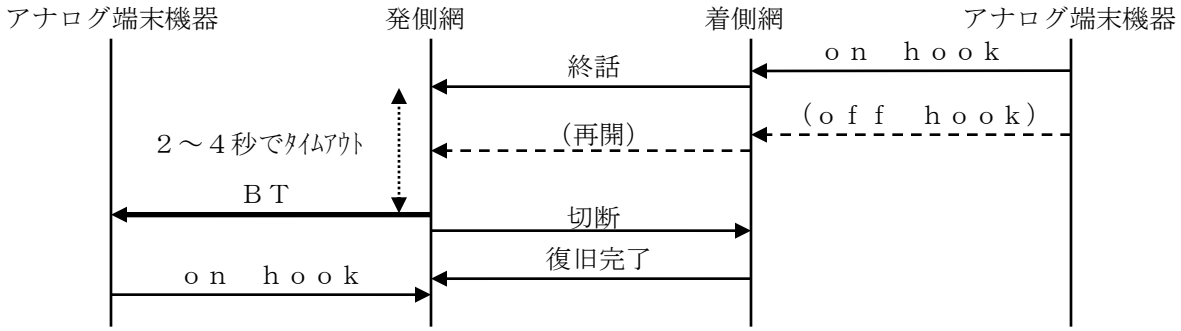
アナログ端末機器
発側網
着側網
アナログ端末機器
ｏｎ　ｈｏｏｋ
終話
（ｏｆｆ　ｈｏｏｋ）
（再開）
２～４秒でﾀｲﾑｱｳﾄ
ＢＴ
切断
復旧完了
ｏｎ　ｈｏｏｋ

ＰＴ－Ｊ１

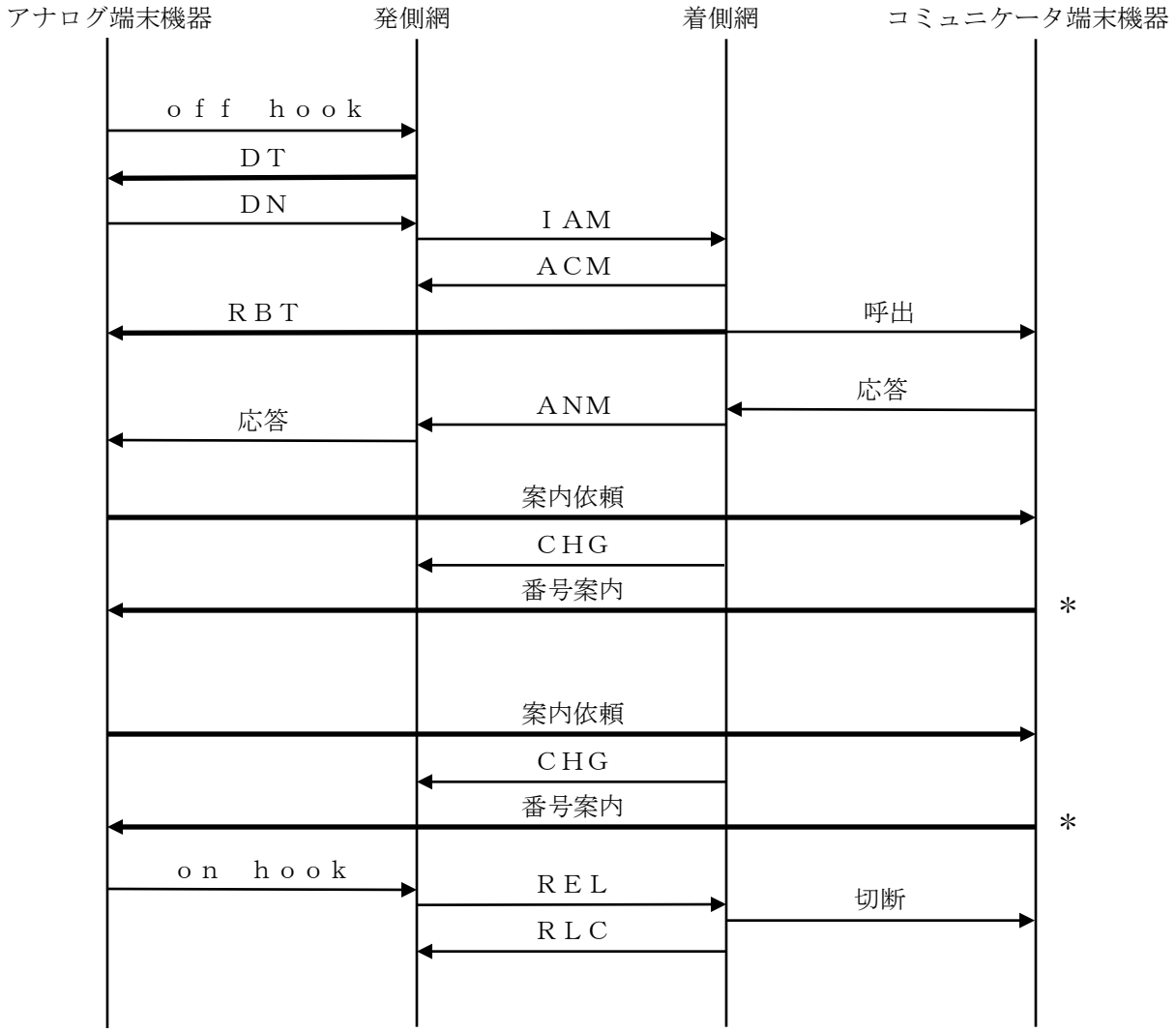

＊：番号案内回数は最大１５回までとする。

着側切断のシーケンス

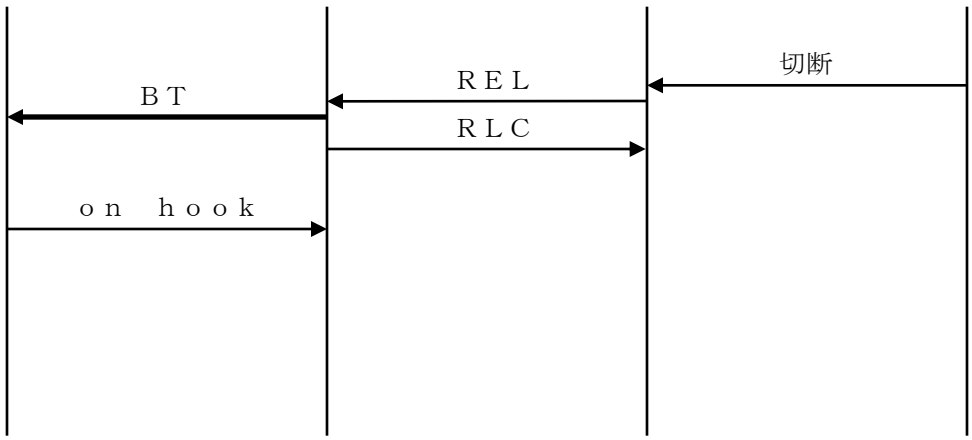

ＰＴ－Ｊ２

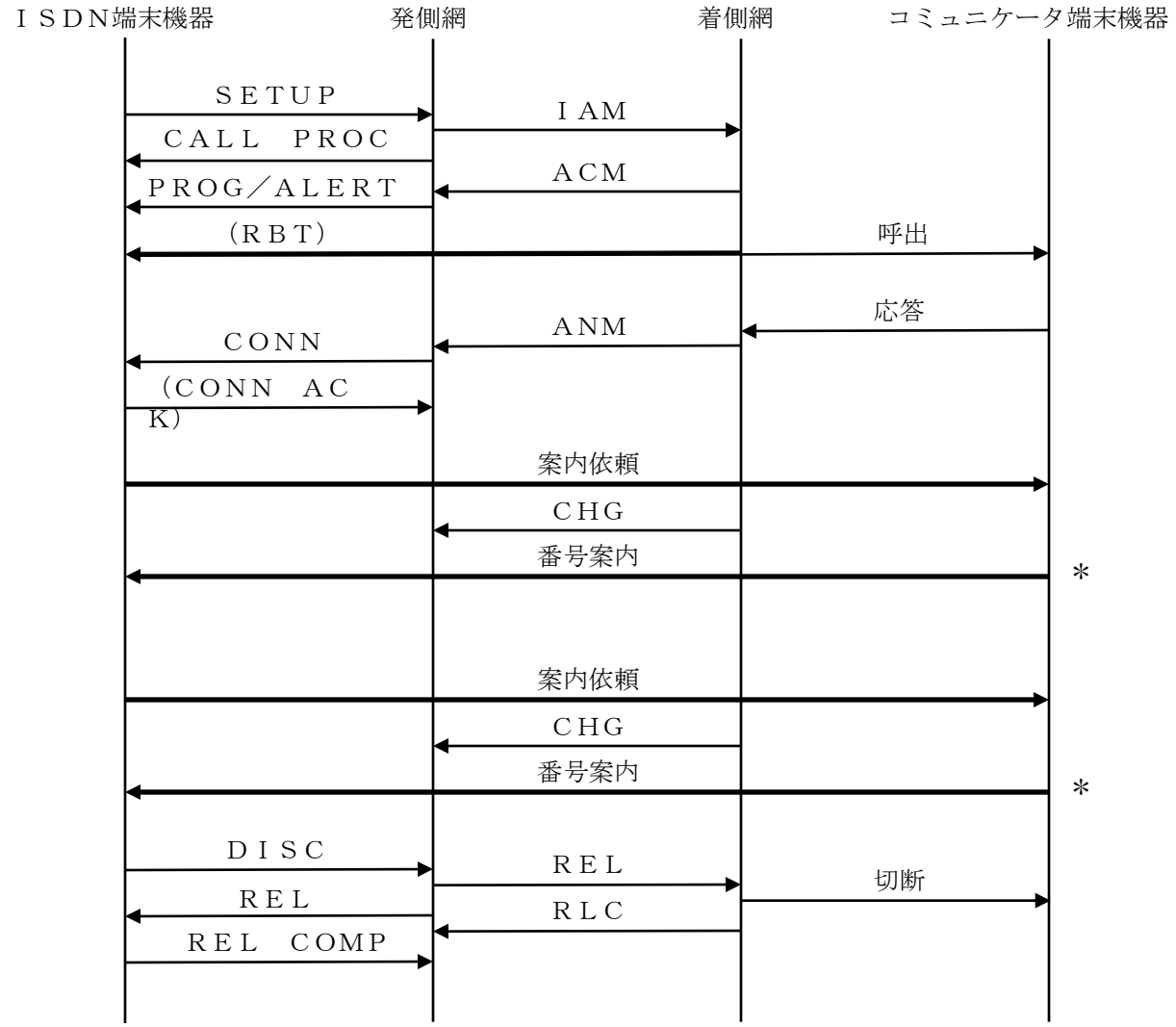

＊：番号案内回数は最大１５回までとする。

着側切断のシーケンス

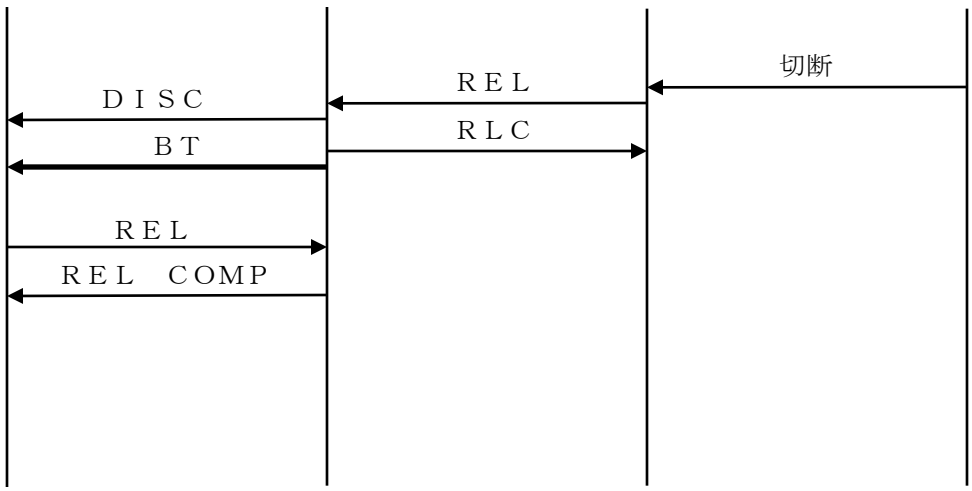

ＰＴ－Ｋ１

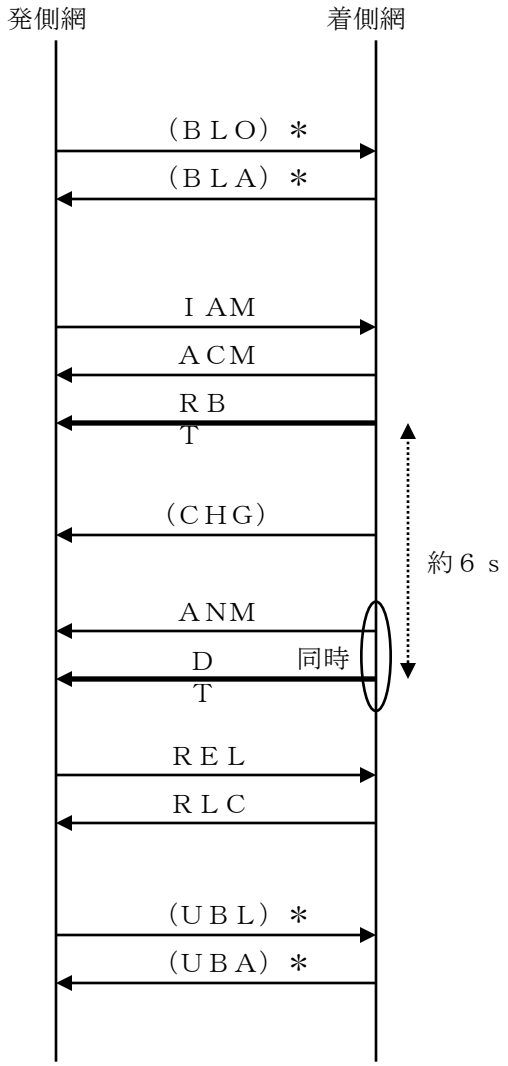

＊：発側網で閉塞して試験を行う場合はＢＬＯを送信する。着側網で閉塞されている場合は発側網からの試験は不可とする。
閉塞して試験を行った場合は、試験終了後ＵＢＬを送信し、閉塞を解除する。

ＰＴ－Ｋ２

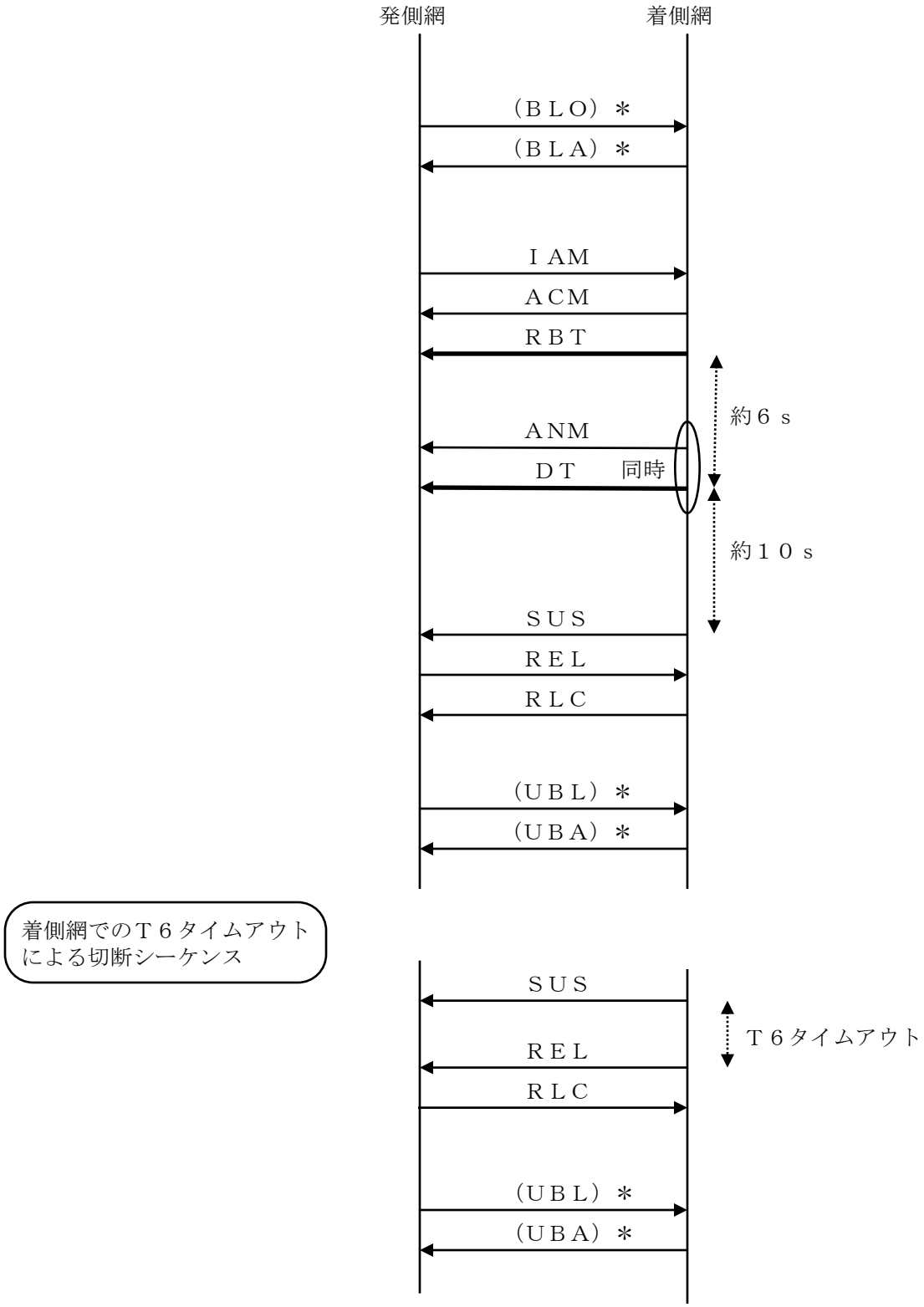

＊：発側網で閉塞して試験を行う場合はＢＬＯを送信する。着側網で閉塞されている場合は発側網からの試験は不可とする。
閉塞して試験を行った場合は、試験終了後ＵＢＬを送信し、閉塞を解除する。

ＰＴ－Ｋ３

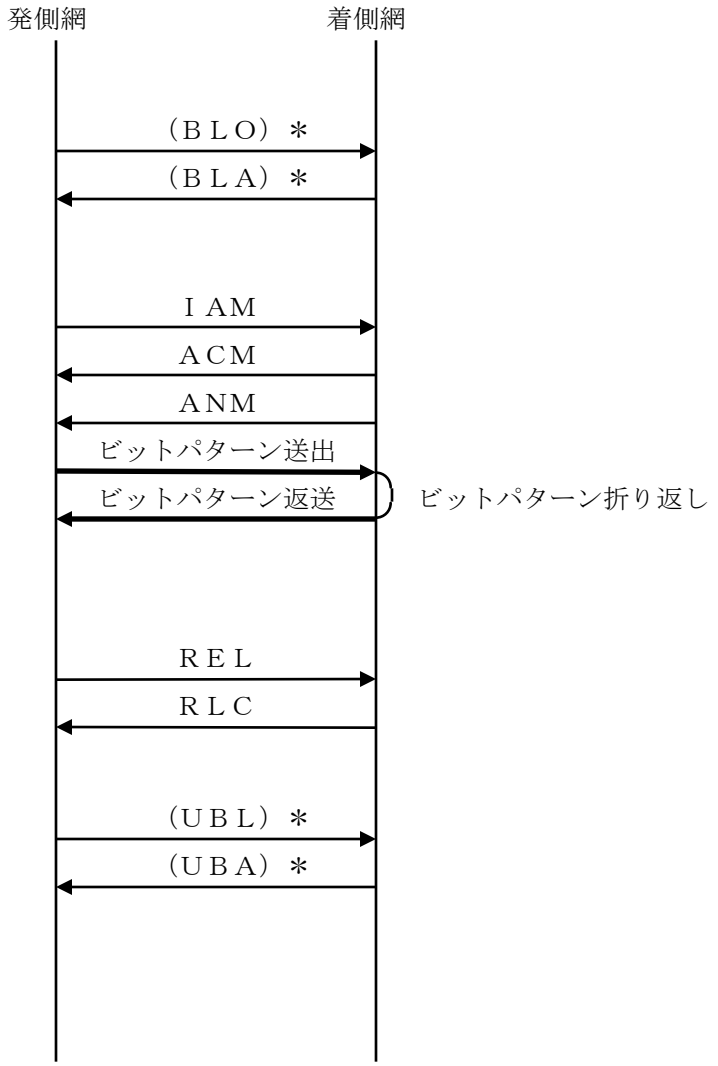

＊：発側網で閉塞して試験を行う場合はＢＬＯを送信する。着側網で閉塞されている場合は発側網からの試験は不可とする。
閉塞して試験を行った場合は、試験終了後ＵＢＬを送信し、閉塞を解除する。

ＰＴ－Ｋ４

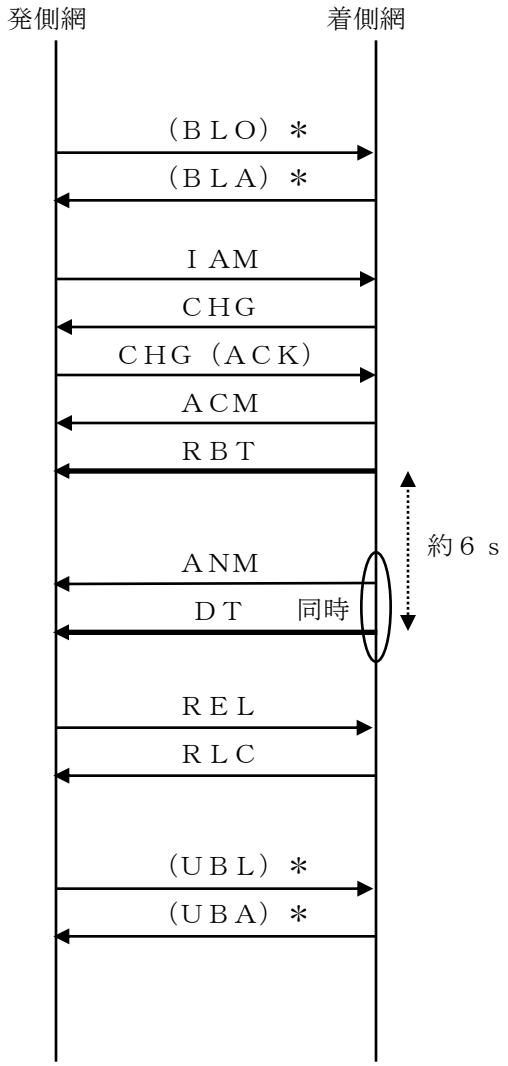

＊：発側網で閉塞して試験を行う場合はＢＬＯを送信する。着側網で閉塞されている場合は発側網からの試験は不可とする。
閉塞して試験を行った場合は、試験終了後ＵＢＬを送信し、閉塞を解除する。

ＰＴ－Ｋ５

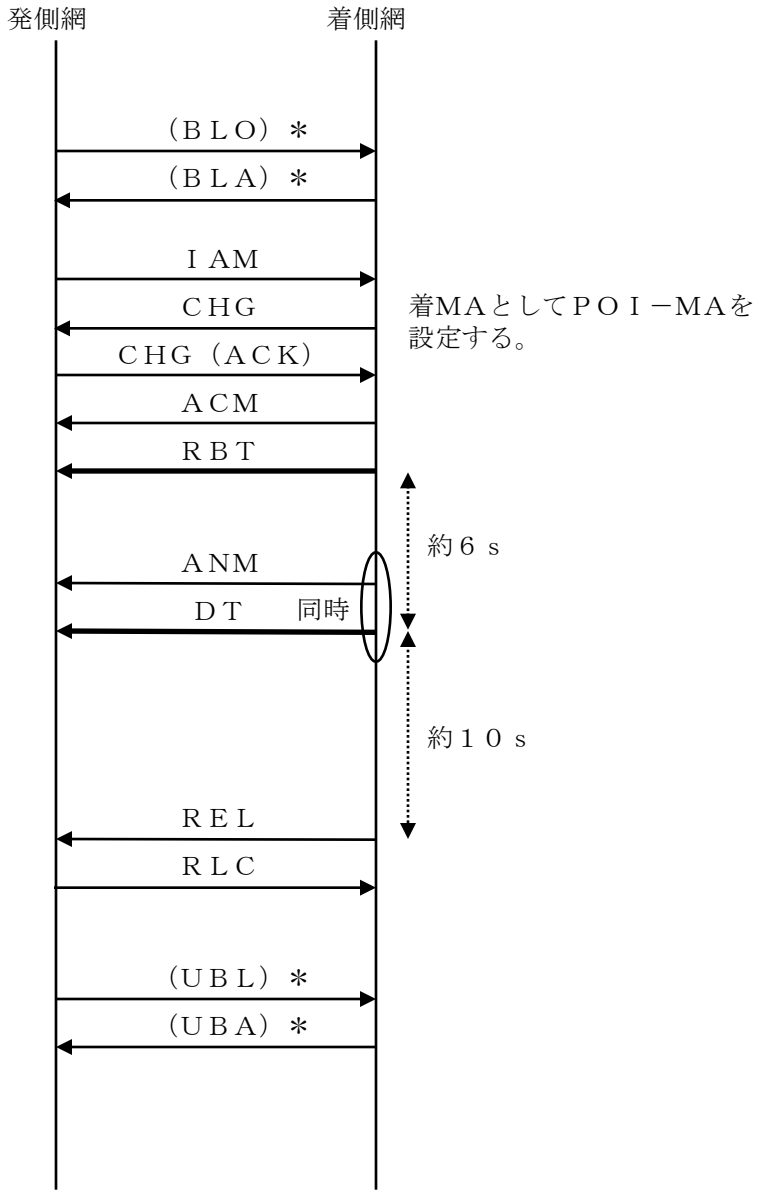

＊：発側網で閉塞して試験を行う場合はＢＬＯを送信する。着側網で閉塞されている場合は
　　発側網からの試験は不可とする。
　　閉塞して試験を行った場合は、試験終了後ＵＢＬを送信し、閉塞を解除する。

ＰＴ－Ｋ６

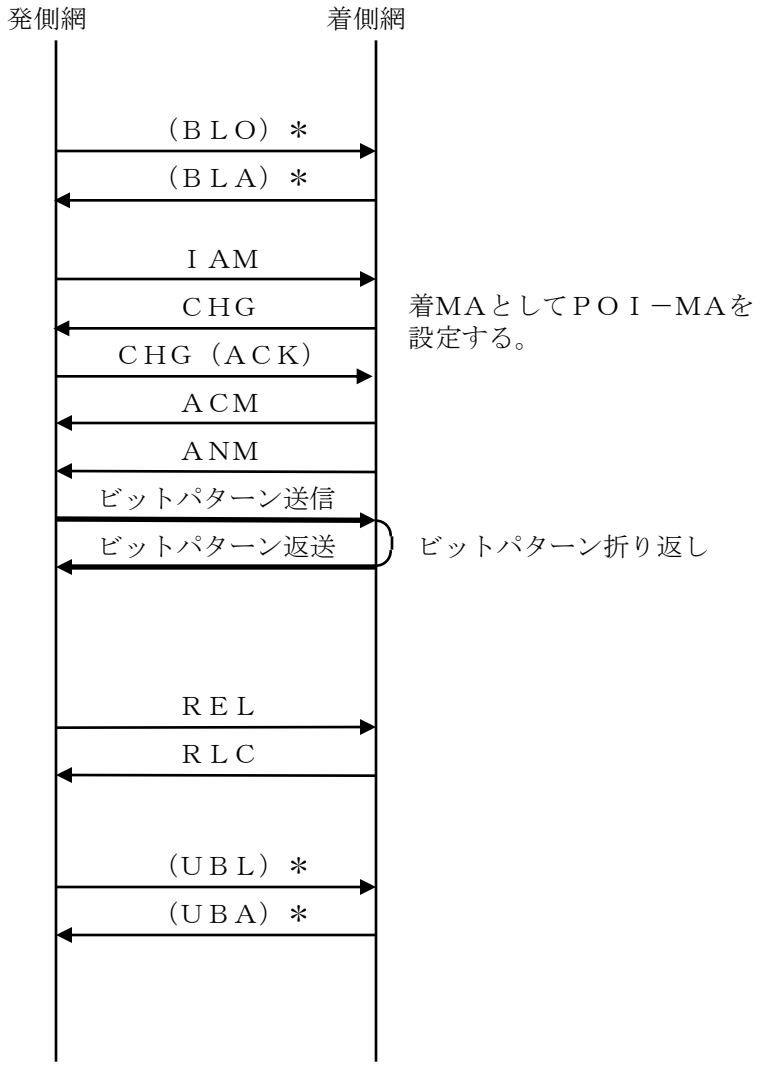

＊：発側網で閉塞して試験を行う場合はＢＬＯを送信する。着側網で閉塞されている場合は
　　発側網からの試験は不可とする。
　　閉塞して試験を行った場合は、試験終了後ＵＢＬを送信し、閉塞を解除する。

ＰＴ－Ｋ７

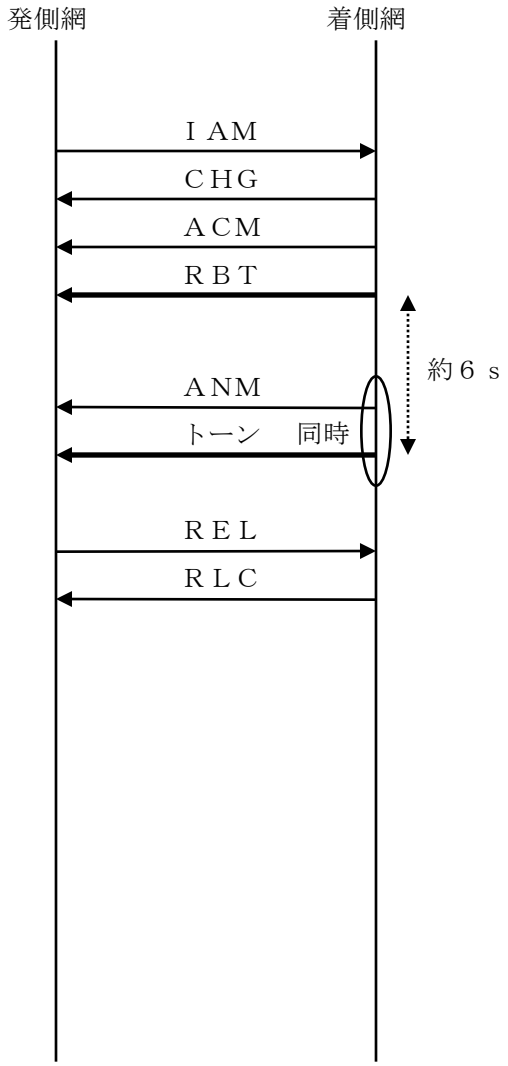

ＰＴ－Ｋ８

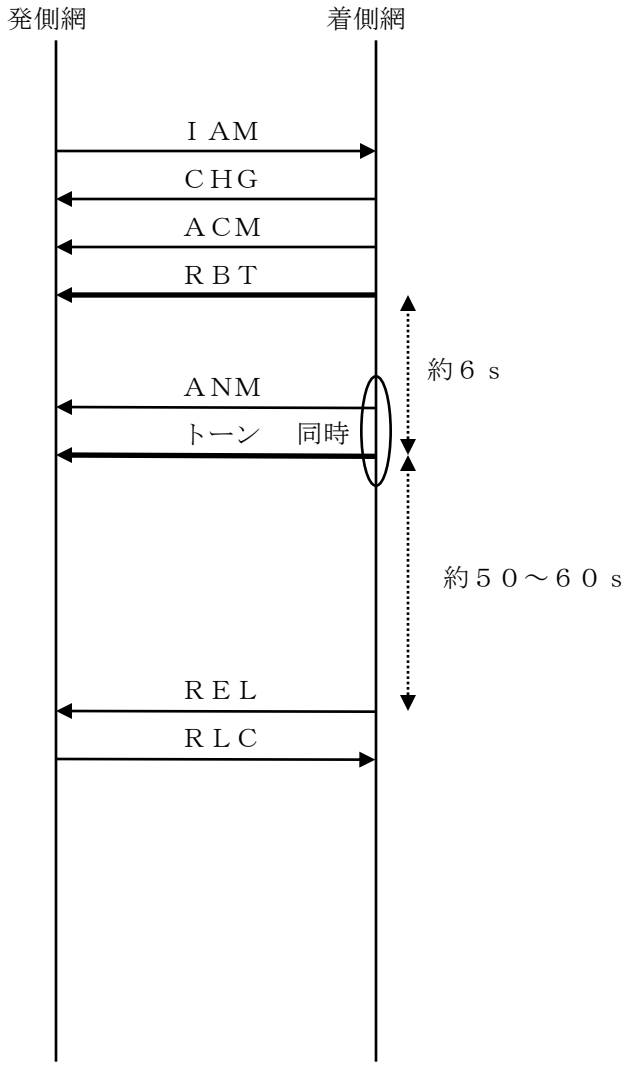

ＰＴ－Ｋ９

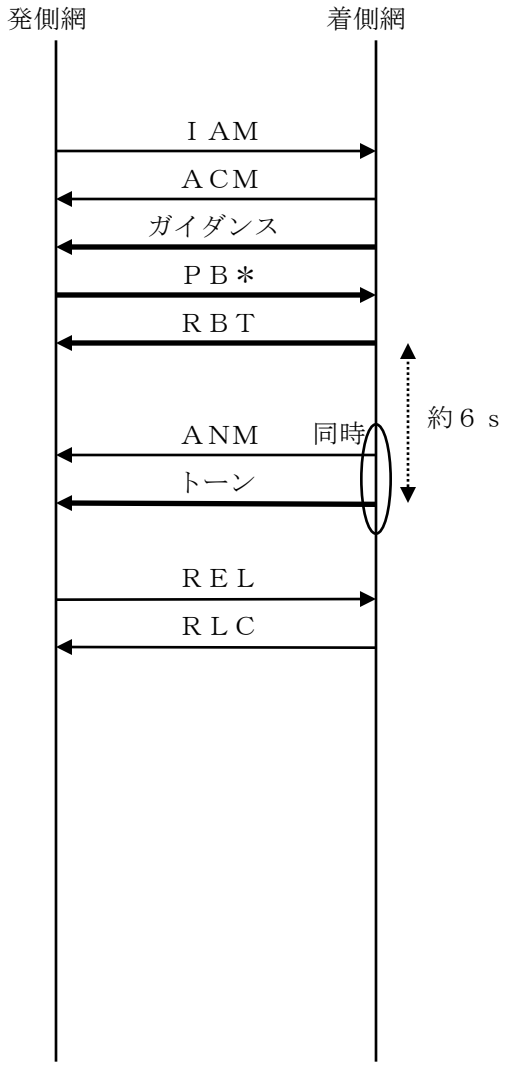

＊：８１＋１＋１２Ｚ＋＃（Ｚ＝１）

ＰＴ－Ｋ１０

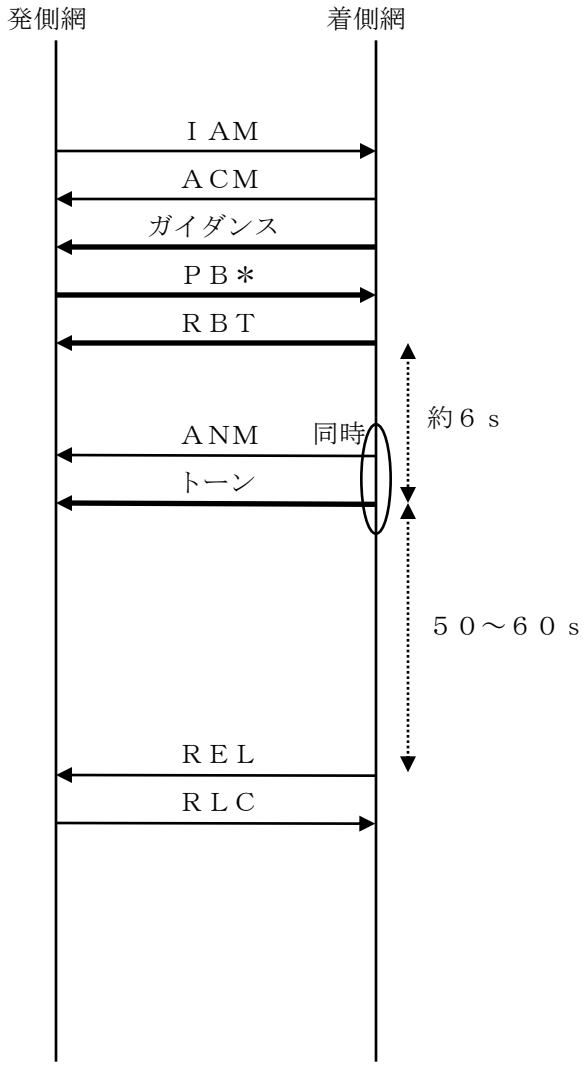

＊：８１＋１＋１２Ｚ＋＃（Ｚ＝５）

ＰＴ－Ｋ１１

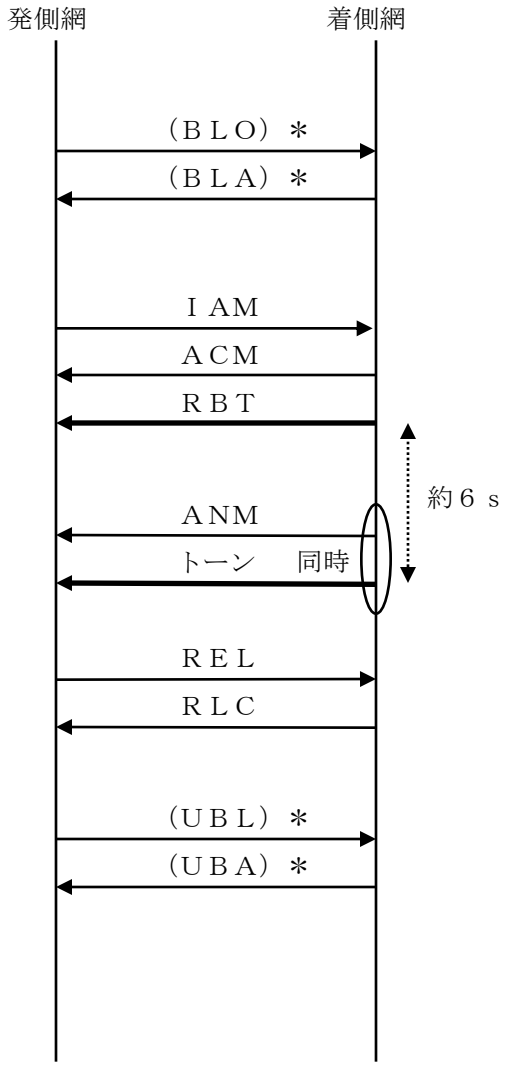

＊：発側網で閉塞して試験を行う場合はＢＬＯを送信する。着側網で閉塞されている場合は発側網からの試験は不可とする。
閉塞して試験を行った場合は、試験終了後ＵＢＬを送信し、閉塞を解除する。

ＰＴ－Ｋ１２

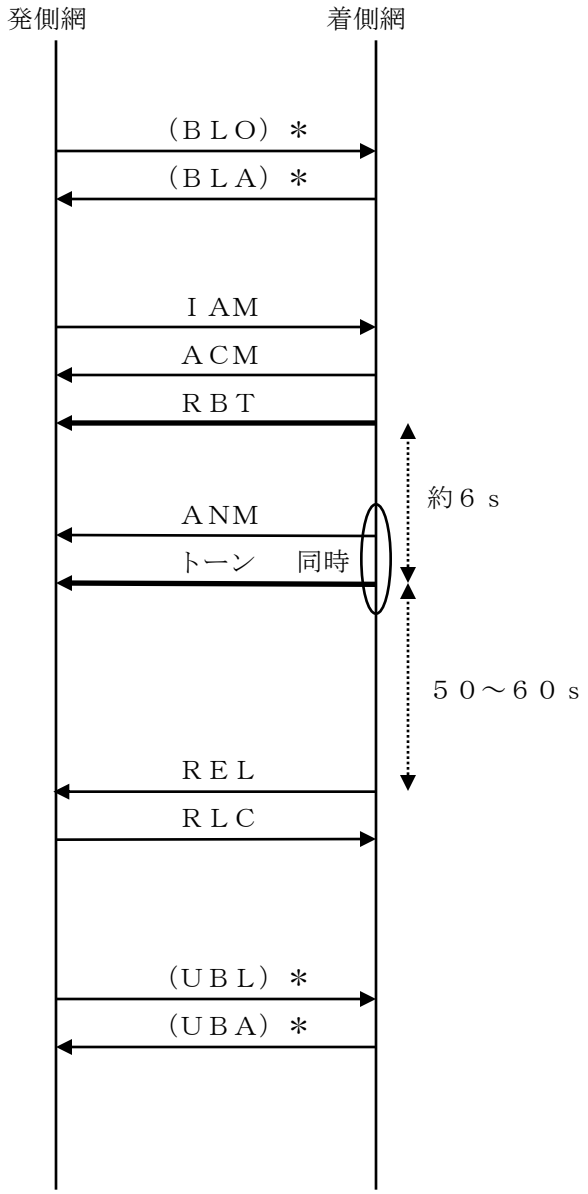

＊：発側網で閉塞して試験を行う場合はＢＬＯを送信する。着側網で閉塞されている場合は
　　発側網からの試験は不可とする。
　　閉塞して試験を行った場合は、試験終了後ＵＢＬを送信し、閉塞を解除する。

ＰＴ－Ｋ１３

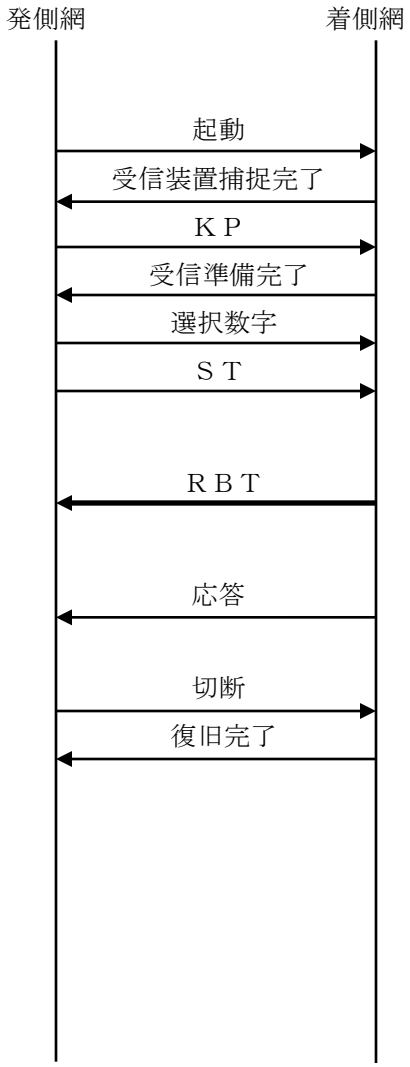

ＰＴ－Ｋ１４

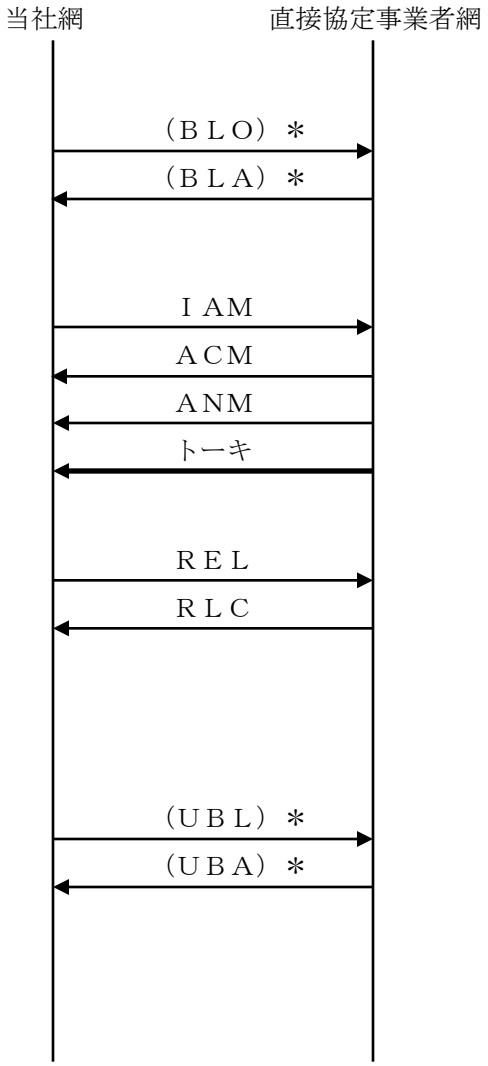

＊：当社網で閉塞して試験を行う場合はＢＬＯを送信する。直接協定事業者網で閉塞されている場合は当社網からの試験は不可とする。
閉塞して試験を行った場合は、試験終了後ＵＢＬを送信し、閉塞を解除する。

ＰＴ－Ｋ１５

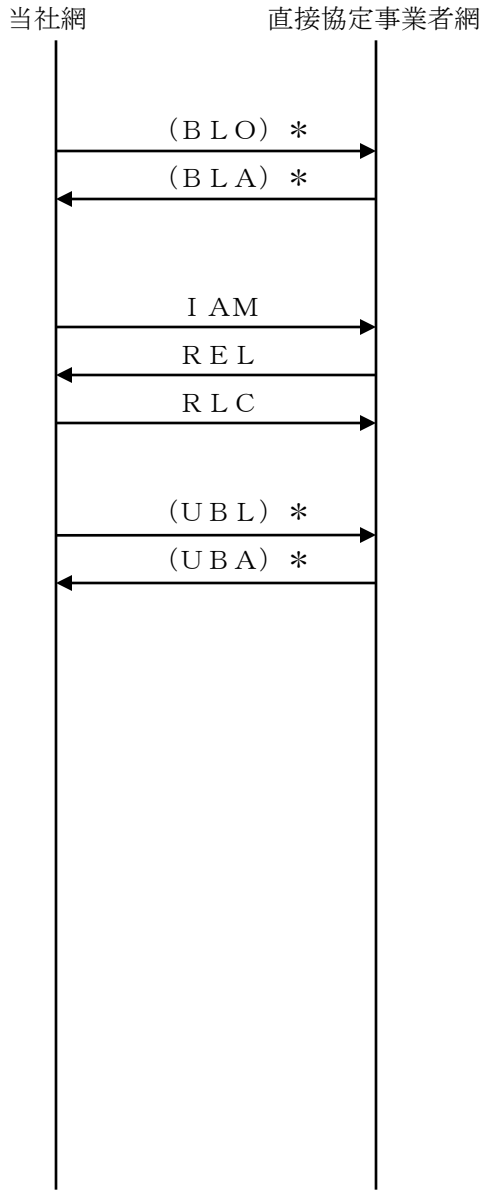

＊：当社網で閉塞して試験を行う場合はＢＬＯを送信する。直接協定事業者網で閉塞されている場合は当社網からの試験は不可とする。
閉塞して試験を行った場合は、試験終了後ＵＢＬを送信し、閉塞を解除する。

ＰＴ－Ｌ１

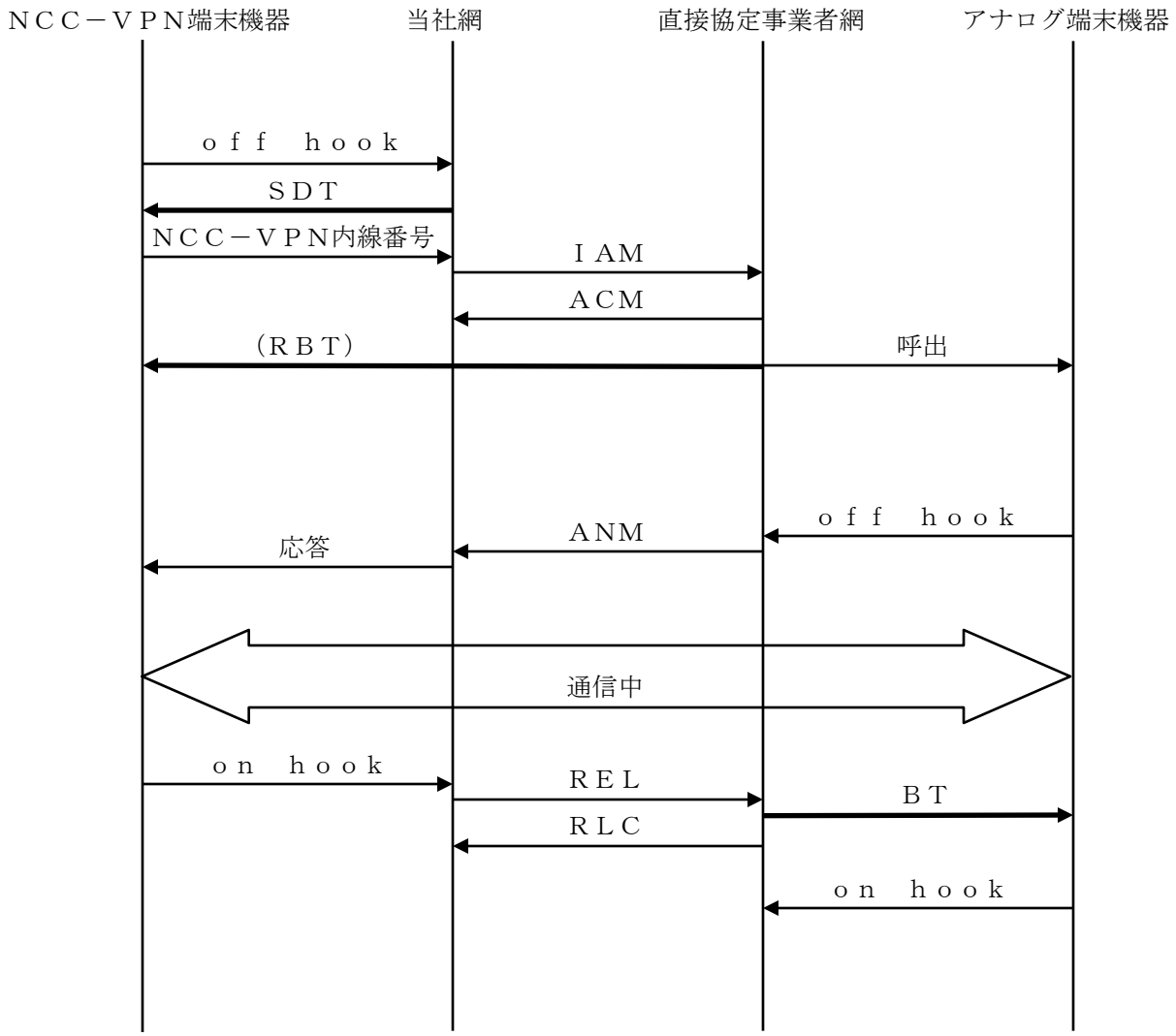
ＮＣＣ－ＶＰＮ端末機器
当社網
直接協定事業者網
アナログ端末機器
ｏｆｆ　ｈｏｏｋ
ＳＤＴ
ＮＣＣ－ＶＰＮ内線番号
ＩＡＭ
ＡＣＭ
（ＲＢＴ）
呼出
ｏｆｆ　ｈｏｏｋ
ＡＮＭ
応答
通信中
ｏｎ　ｈｏｏｋ
ＲＥＬ
ＢＴ
ＲＬＣ
ｏｎ　ｈｏｏｋ

ＰＴ－Ｌ２

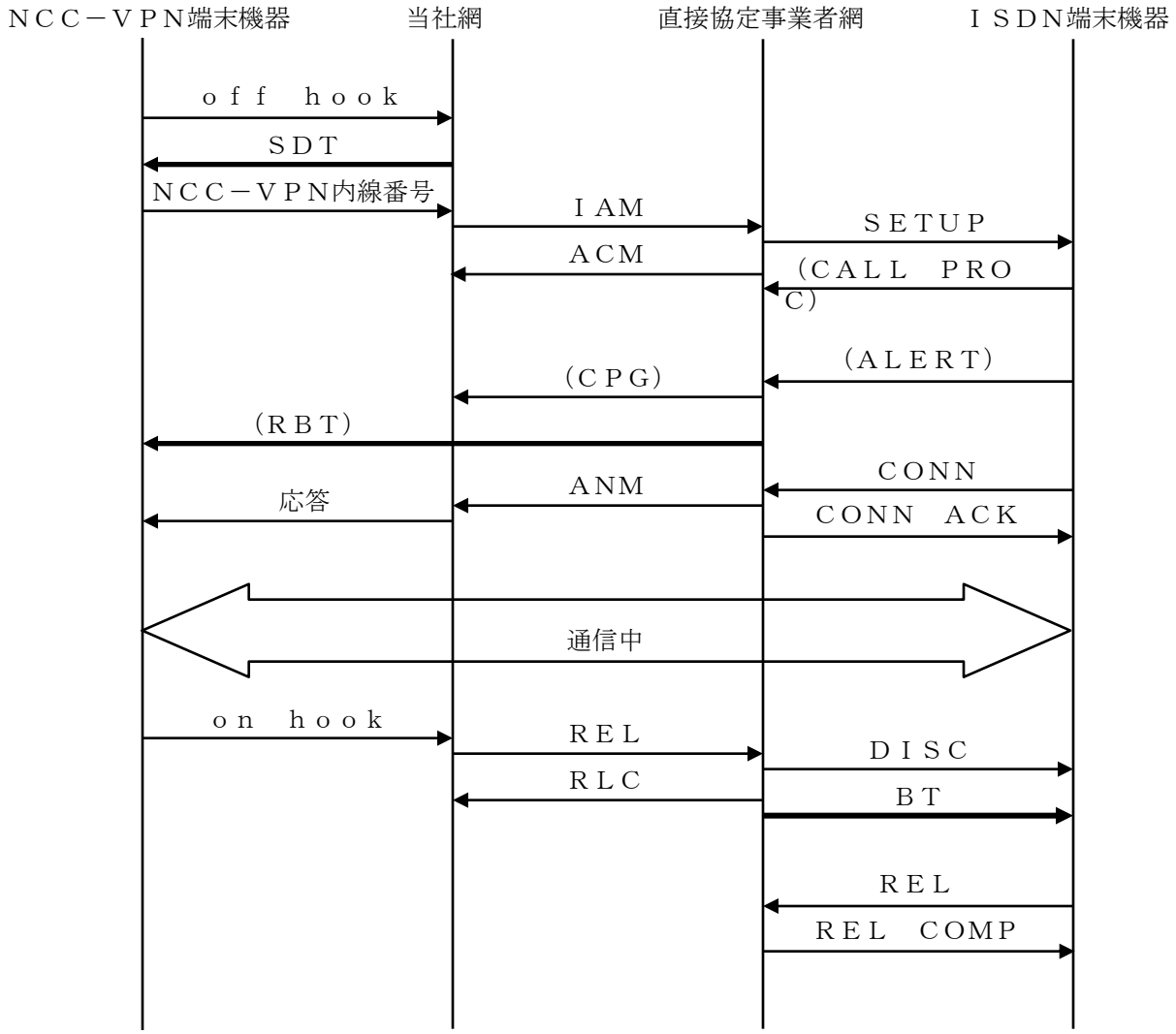
ＮＣＣ－ＶＰＮ端末機器
当社網
直接協定事業者網
ＩＳＤＮ端末機器
ｏｆｆ　ｈｏｏｋ
ＳＤＴ
ＮＣＣ－ＶＰＮ内線番号
ＩＡＭ
ＳＥＴＵＰ
ＡＣＭ
（ＣＡＬＬ　ＰＲＯＣ）
（ＡＬＥＲＴ）
（ＣＰＧ）
（ＲＢＴ）
ＣＯＮＮ
ＡＮＭ
応答
ＣＯＮＮ　ＡＣＫ
通信中
ｏｎ　ｈｏｏｋ
ＲＥＬ
ＤＩＳＣ
ＲＬＣ
ＢＴ
ＲＥＬ
ＲＥＬ　ＣＯＭＰ

ＰＴ－Ｌ３

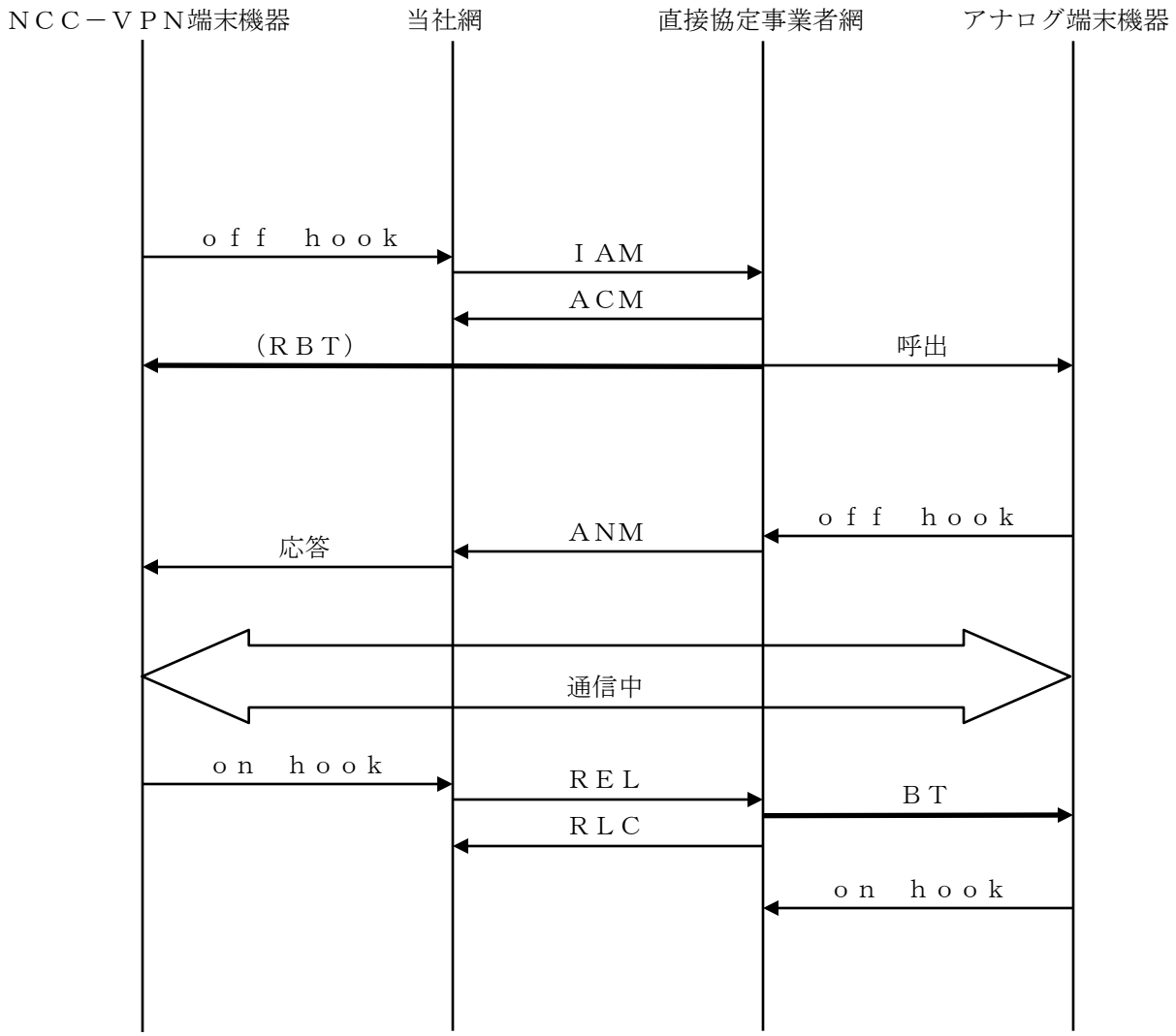
ＮＣＣ－ＶＰＮ端末機器
当社網
直接協定事業者網
アナログ端末機器
ｏｆｆ　ｈｏｏｋ
ＩＡＭ
ＡＣＭ
（ＲＢＴ）
呼出
ｏｆｆ　ｈｏｏｋ
ＡＮＭ
応答
通信中
ｏｎ　ｈｏｏｋ
ＲＥＬ
ＢＴ
ＲＬＣ
ｏｎ　ｈｏｏｋ

ＰＴ－Ｌ４

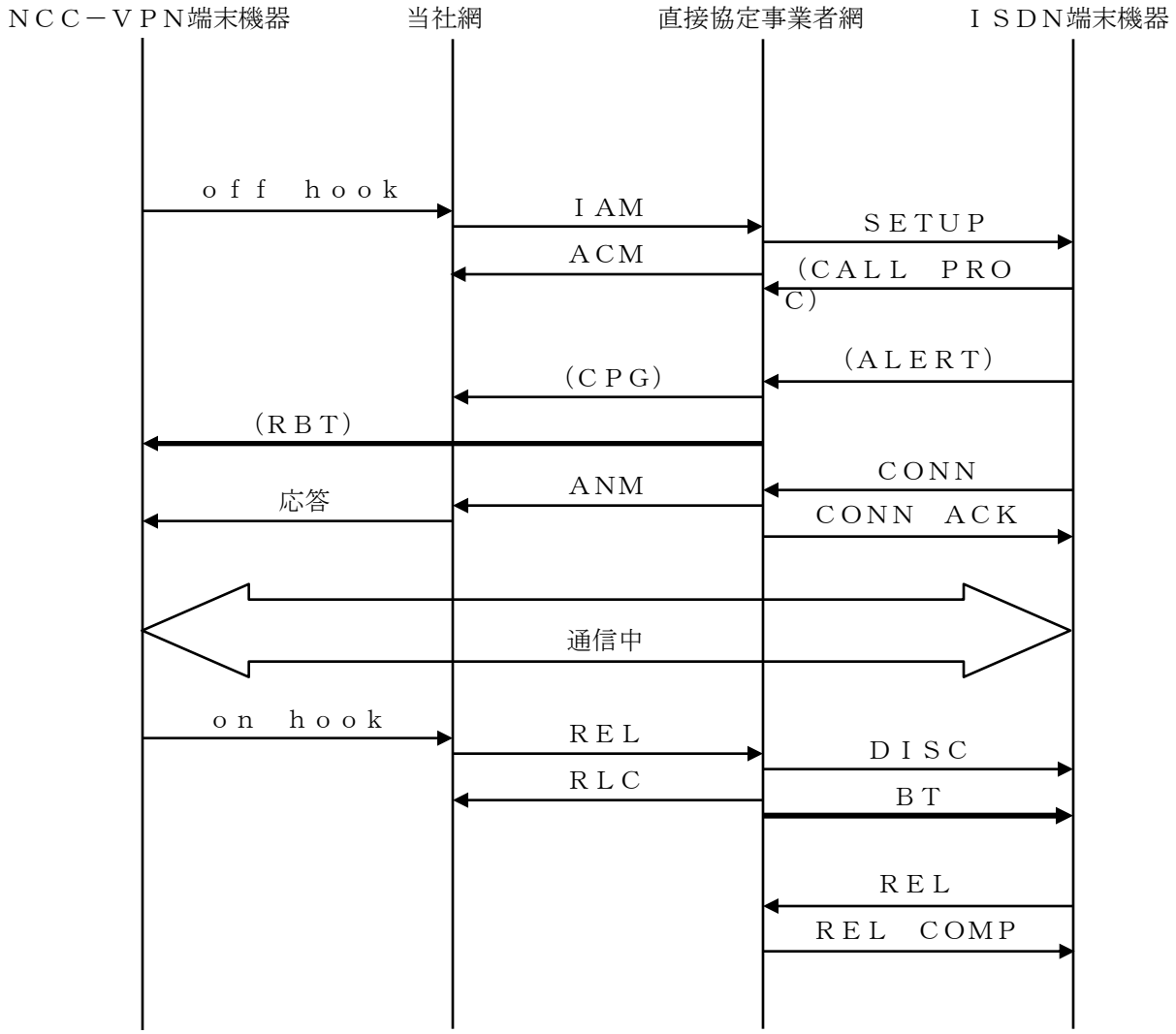
ＮＣＣ－ＶＰＮ端末機器
当社網
直接協定事業者網
ＩＳＤＮ端末機器
ｏｆｆ　ｈｏｏｋ
ＩＡＭ
ＳＥＴＵＰ
ＡＣＭ
（ＣＡＬＬ　ＰＲＯＣ）
（ＡＬＥＲＴ）
（ＣＰＧ）
（ＲＢＴ）
ＣＯＮＮ
ＡＮＭ
応答
ＣＯＮＮ　ＡＣＫ
通信中
ｏｎ　ｈｏｏｋ
ＲＥＬ
ＤＩＳＣ
ＲＬＣ
ＢＴ
ＲＥＬ
ＲＥＬ　ＣＯＭＰ

ＰＴ－Ｌ５

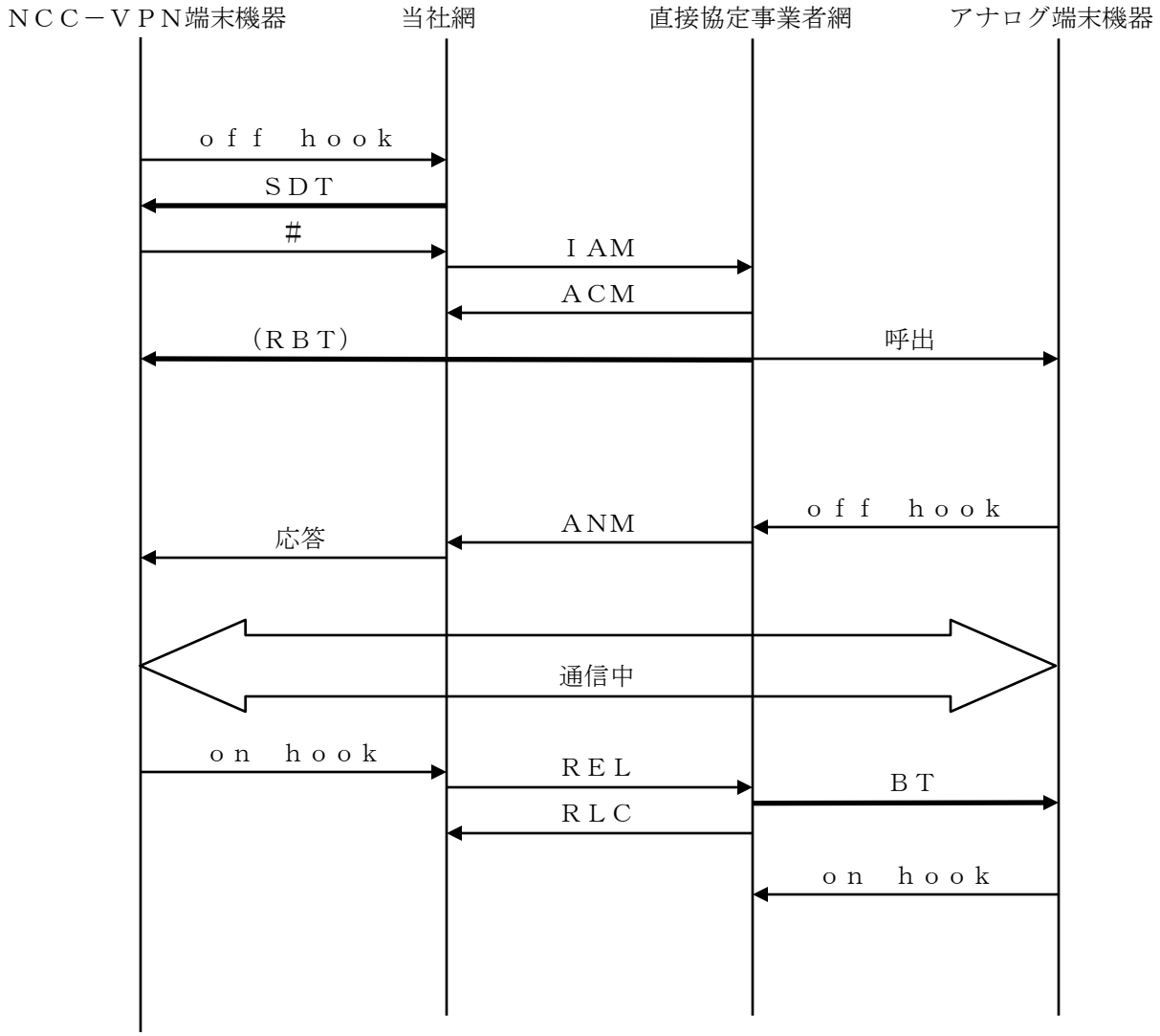
ＮＣＣ－ＶＰＮ端末機器
当社網
直接協定事業者網
アナログ端末機器
ｏｆｆ　ｈｏｏｋ
ＳＤＴ
#
ＩＡＭ
ＡＣＭ
（ＲＢＴ）
呼出
ｏｆｆ　ｈｏｏｋ
ＡＮＭ
応答
通信中
ｏｎ　ｈｏｏｋ
ＲＥＬ
ＢＴ
ＲＬＣ
ｏｎ　ｈｏｏｋ

ＰＴ－Ｌ６

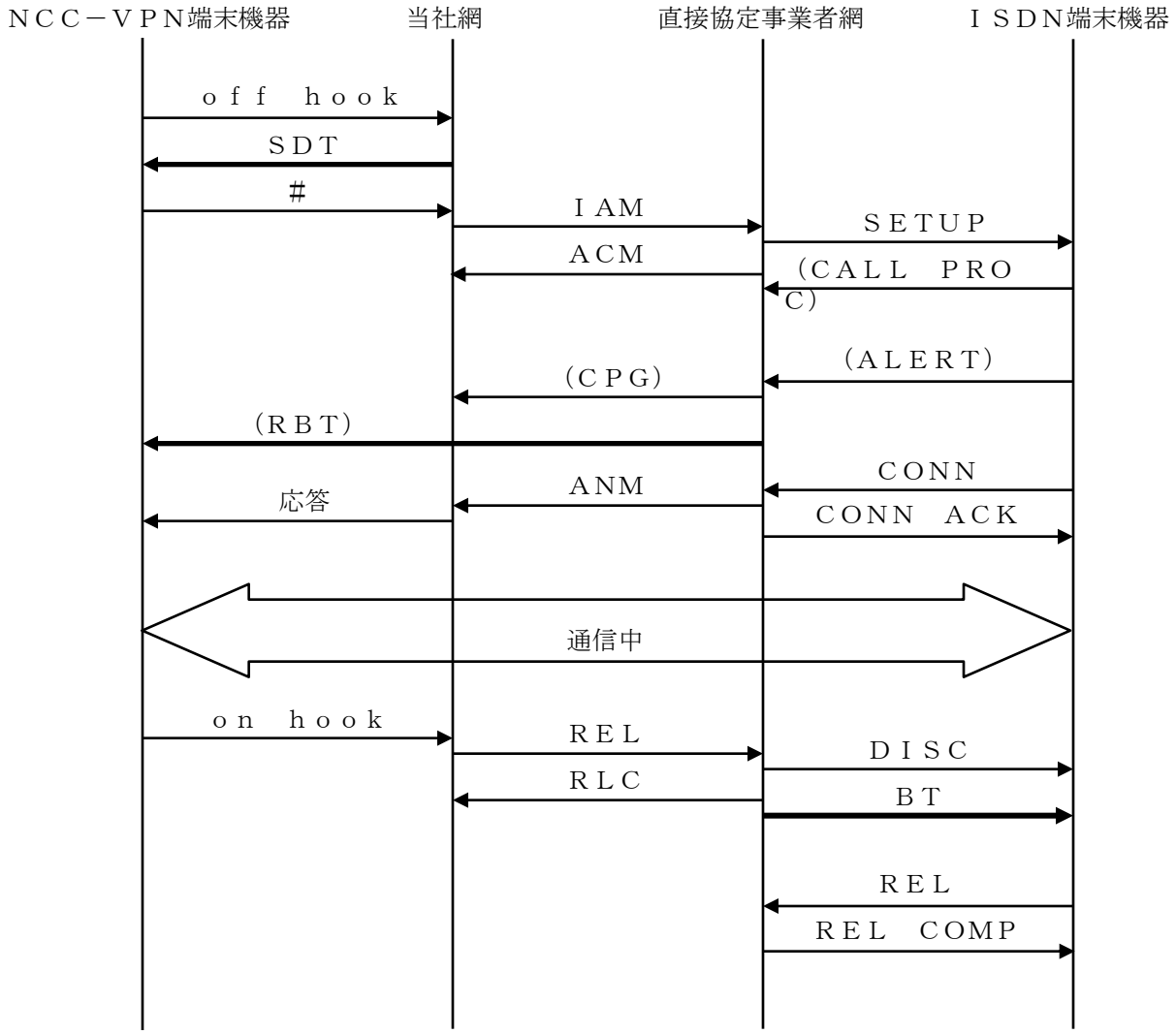
ＮＣＣ－ＶＰＮ端末機器
当社網
直接協定事業者網
ＩＳＤＮ端末機器
ｏｆｆ　ｈｏｏｋ
ＳＤＴ
#
ＩＡＭ
ＳＥＴＵＰ
ＡＣＭ
（ＣＡＬＬ　ＰＲＯＣ）
（ＡＬＥＲＴ）
（ＣＰＧ）
（ＲＢＴ）
ＣＯＮＮ
ＡＮＭ
応答
ＣＯＮＮ　ＡＣＫ
通信中
ｏｎ　ｈｏｏｋ
ＲＥＬ
ＤＩＳＣ
ＲＬＣ
ＢＴ
ＲＥＬ
ＲＥＬ　ＣＯＭＰ

ＰＴ－Ｌ７

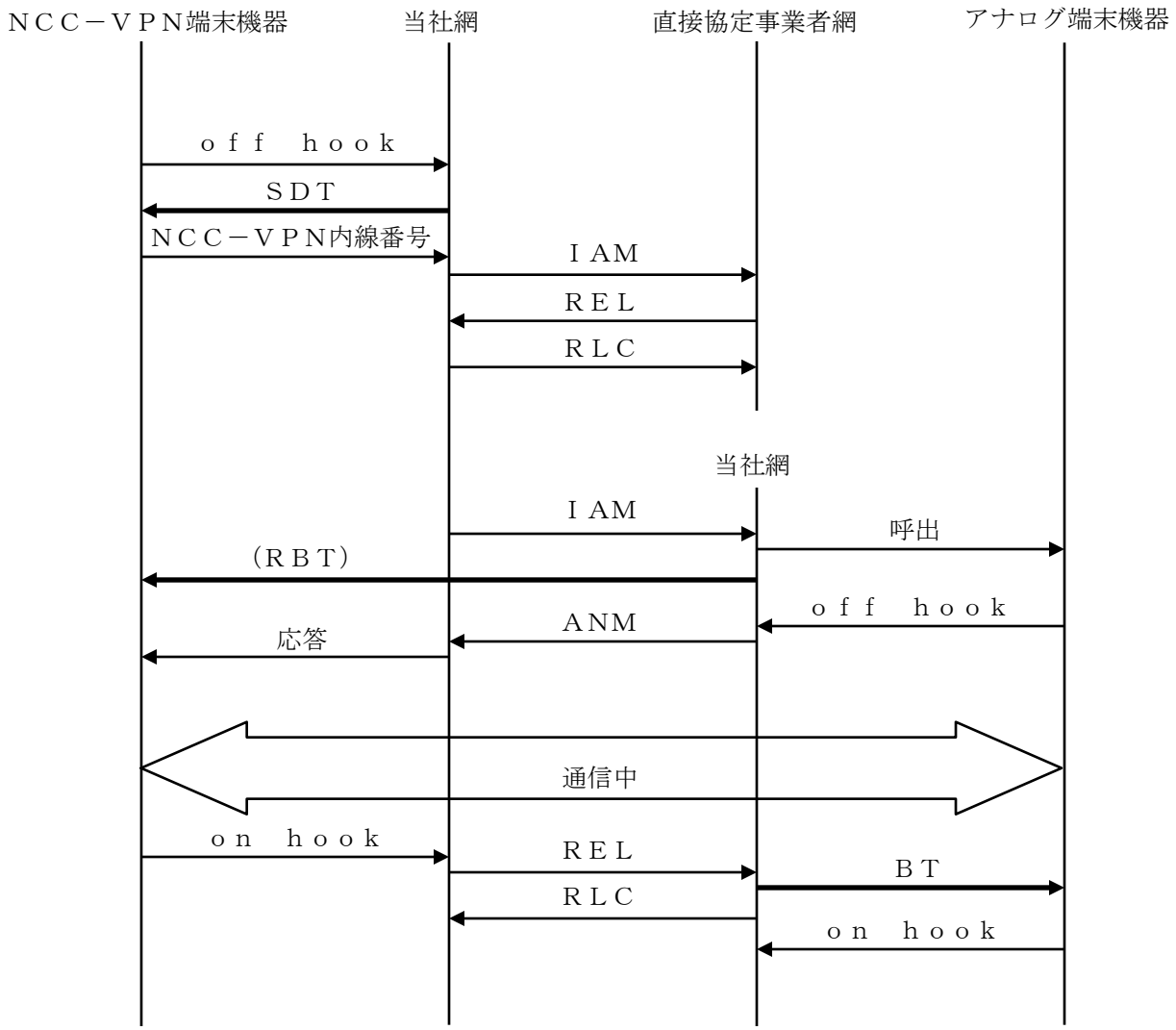
ＮＣＣ－ＶＰＮ端末機器
当社網
直接協定事業者網
アナログ端末機器
ｏｆｆ　ｈｏｏｋ
ＳＤＴ
ＮＣＣ－ＶＰＮ内線番号
ＩＡＭ
ＲＥＬ
ＲＬＣ
当社網
ＩＡＭ
呼出
（ＲＢＴ）
ｏｆｆ　ｈｏｏｋ
ＡＮＭ
応答
通信中
ｏｎ　ｈｏｏｋ
ＲＥＬ
ＢＴ
ＲＬＣ
ｏｎ　ｈｏｏｋ

ＰＴ－Ｌ８

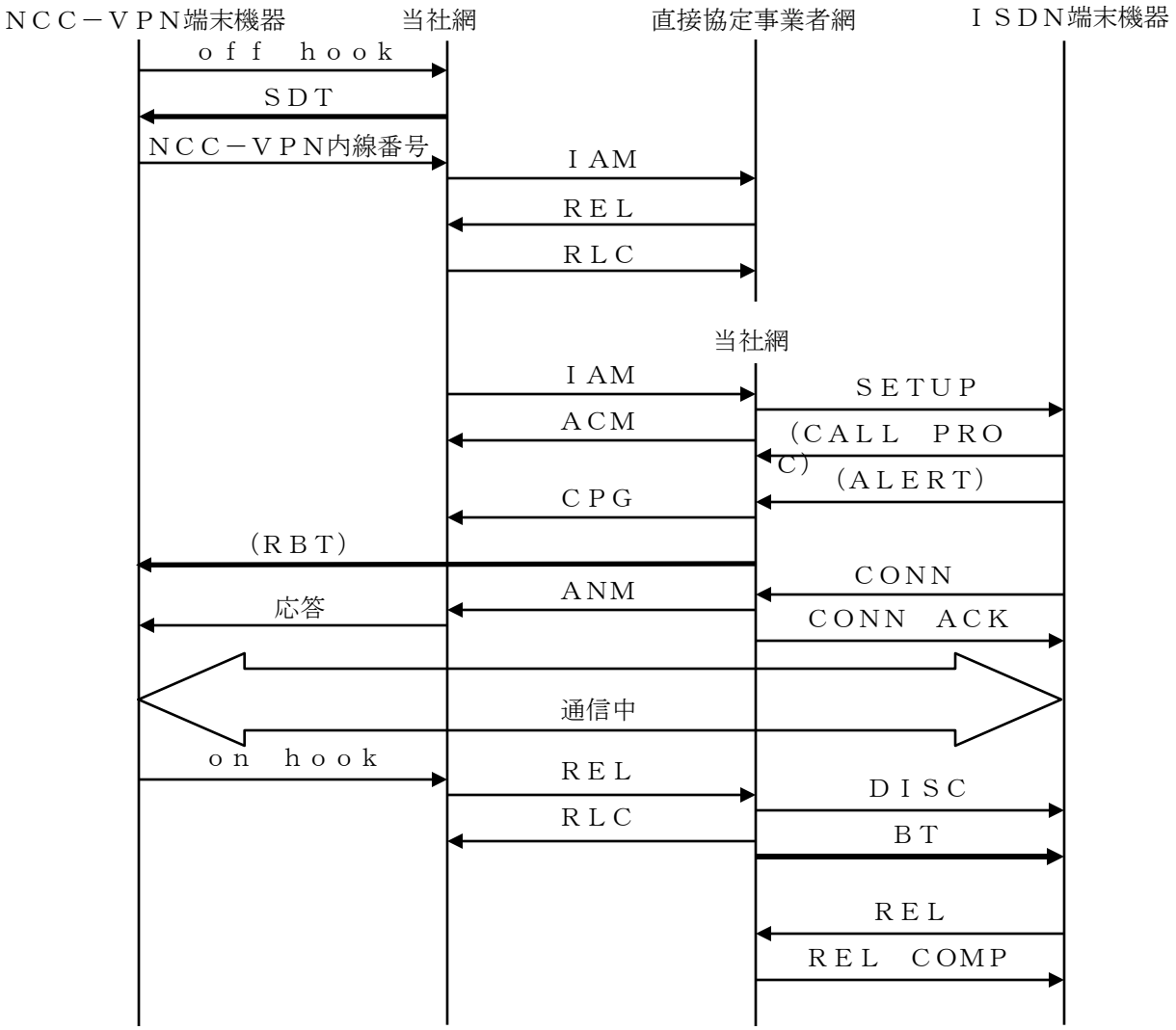
ＮＣＣ－ＶＰＮ端末機器
当社網
直接協定事業者網
ＩＳＤＮ端末機器
ｏｆｆ　ｈｏｏｋ
ＳＤＴ
ＮＣＣ－ＶＰＮ内線番号
ＩＡＭ
ＲＥＬ
ＲＬＣ
当社網
ＩＡＭ
ＳＥＴＵＰ
ＡＣＭ
（ＣＡＬＬ　ＰＲＯＣ）
（ＡＬＥＲＴ）
ＣＰＧ
（ＲＢＴ）
ＣＯＮＮ
ＡＮＭ
応答
ＣＯＮＮ　ＡＣＫ
通信中
ｏｎ　ｈｏｏｋ
ＲＥＬ
ＤＩＳＣ
ＲＬＣ
ＢＴ
ＲＥＬ
ＲＥＬ　ＣＯＭＰ

ＰＴ－Ｌ９

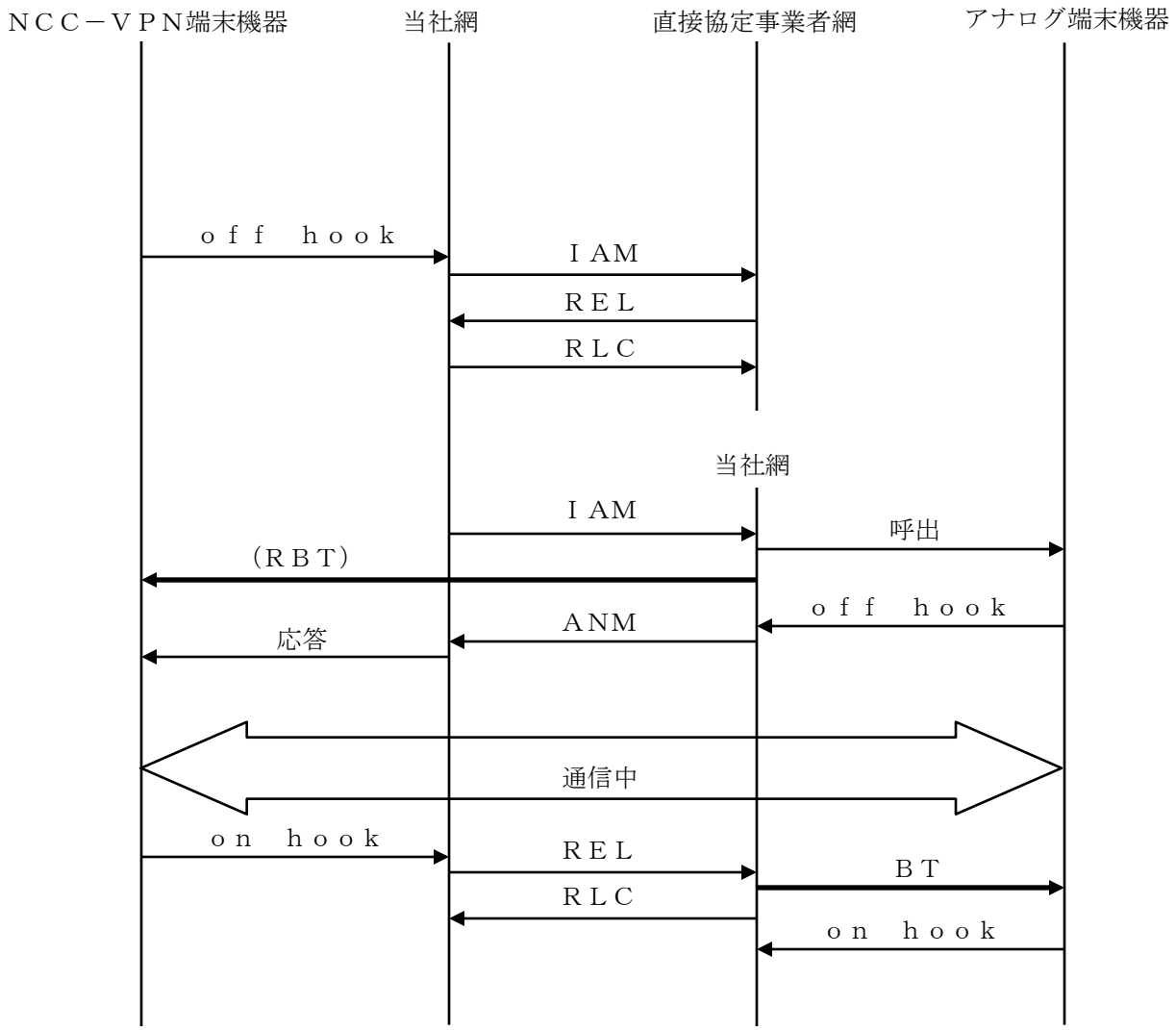
ＮＣＣ－ＶＰＮ端末機器
当社網
直接協定事業者網
アナログ端末機器
ｏｆｆ　ｈｏｏｋ
ＩＡＭ
ＲＥＬ
ＲＬＣ
当社網
ＩＡＭ
呼出
（ＲＢＴ）
ｏｆｆ　ｈｏｏｋ
ＡＮＭ
応答
通信中
ｏｎ　ｈｏｏｋ
ＲＥＬ
ＢＴ
ＲＬＣ
ｏｎ　ｈｏｏｋ

ＰＴ－Ｌ１０

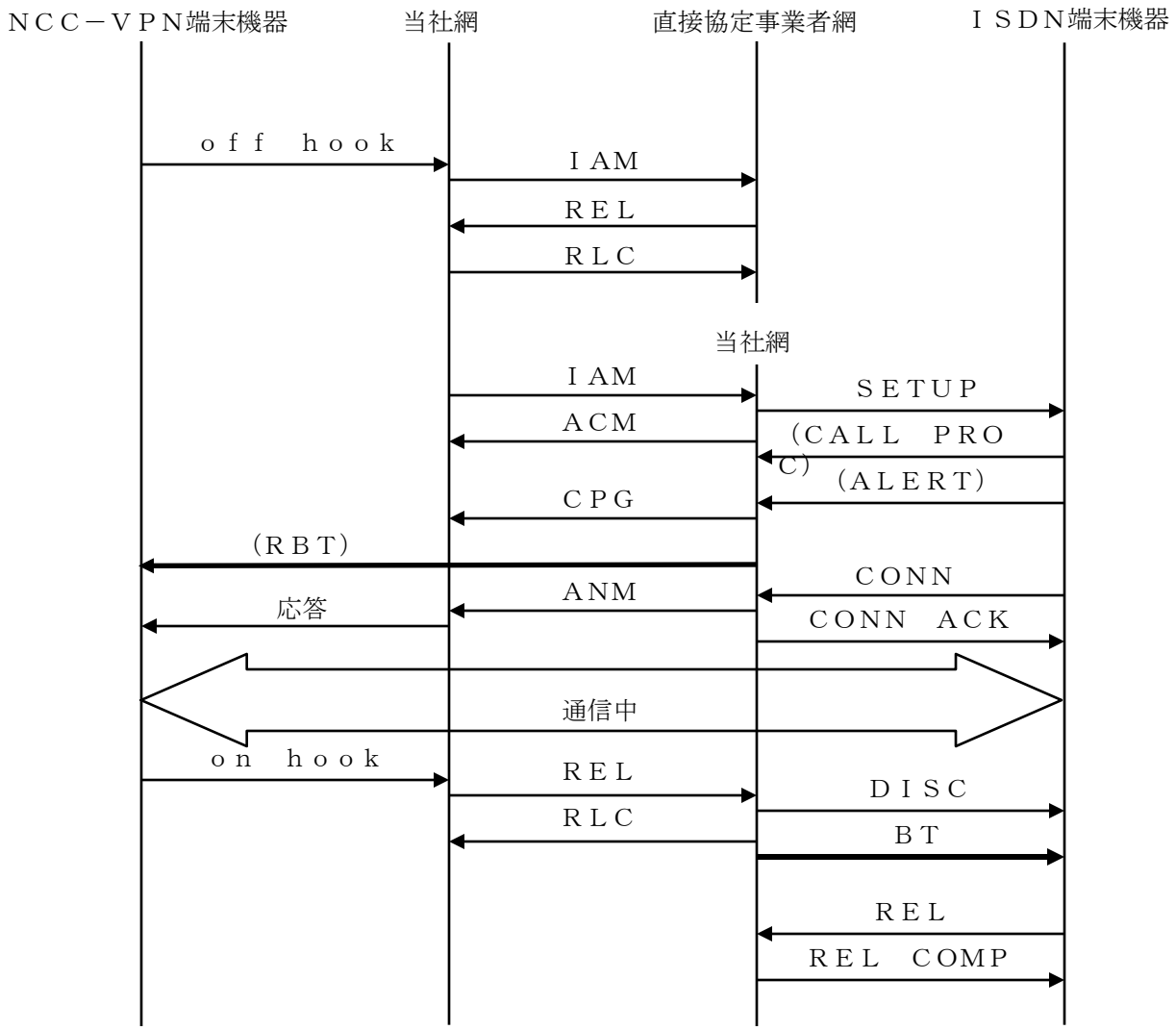
ＮＣＣ－ＶＰＮ端末機器
当社網
直接協定事業者網
ＩＳＤＮ端末機器
ｏｆｆ　ｈｏｏｋ
ＩＡＭ
ＲＥＬ
ＲＬＣ
当社網
ＩＡＭ
ＳＥＴＵＰ
ＡＣＭ
（ＣＡＬＬ　ＰＲＯＣ）
（ＡＬＥＲＴ）
ＣＰＧ
（ＲＢＴ）
ＣＯＮＮ
ＡＮＭ
応答
ＣＯＮＮ　ＡＣＫ
通信中
ｏｎ　ｈｏｏｋ
ＲＥＬ
ＤＩＳＣ
ＲＬＣ
ＢＴ
ＲＥＬ
ＲＥＬ　ＣＯＭＰ

ＰＴ－Ｌ１１

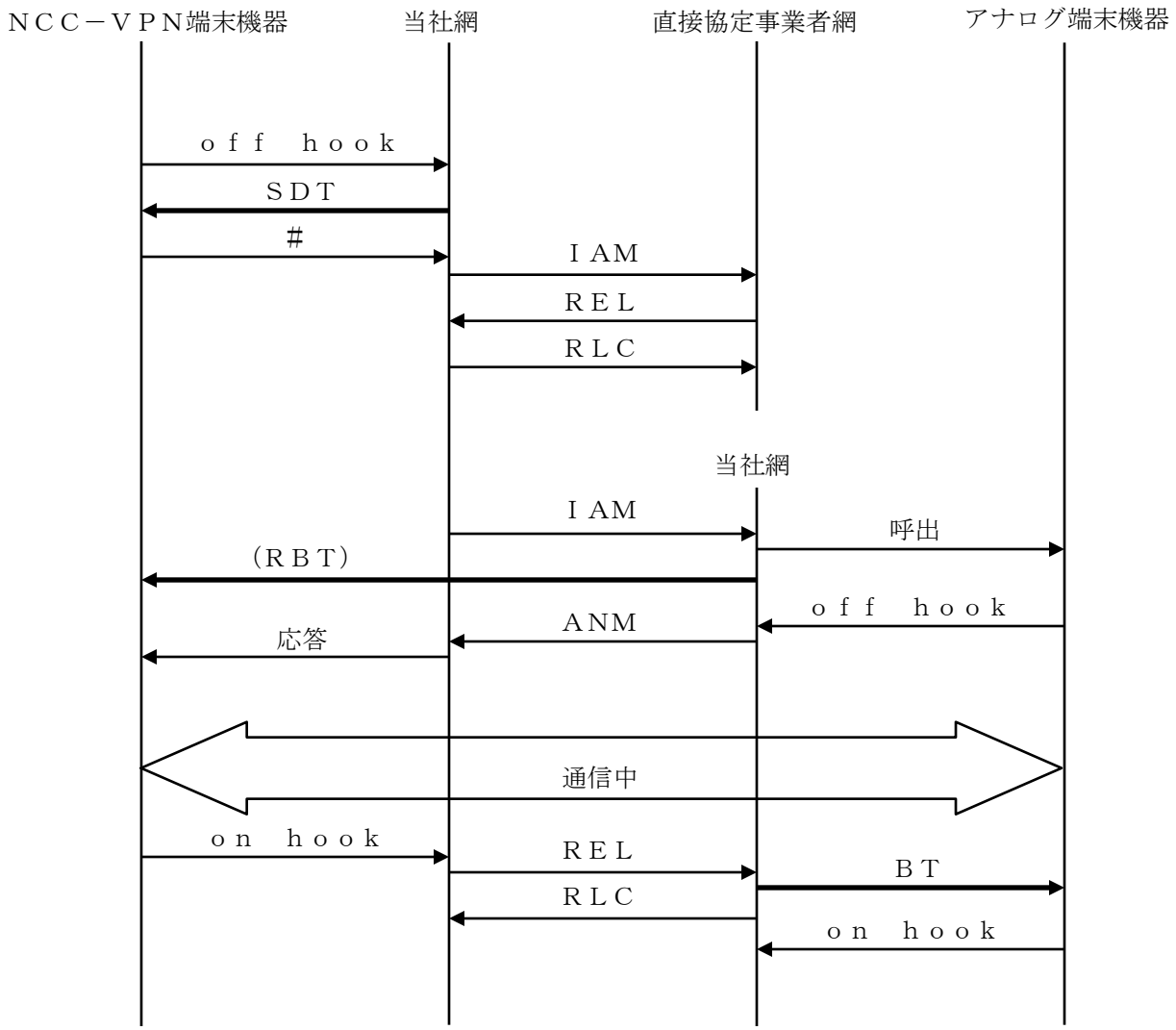
ＮＣＣ－ＶＰＮ端末機器
当社網
直接協定事業者網
アナログ端末機器
ｏｆｆ　ｈｏｏｋ
ＳＤＴ
#
ＩＡＭ
ＲＥＬ
ＲＬＣ
当社網
ＩＡＭ
呼出
（ＲＢＴ）
ｏｆｆ　ｈｏｏｋ
ＡＮＭ
応答
通信中
ｏｎ　ｈｏｏｋ
ＲＥＬ
ＢＴ
ＲＬＣ
ｏｎ　ｈｏｏｋ

ＰＴ－Ｌ１２

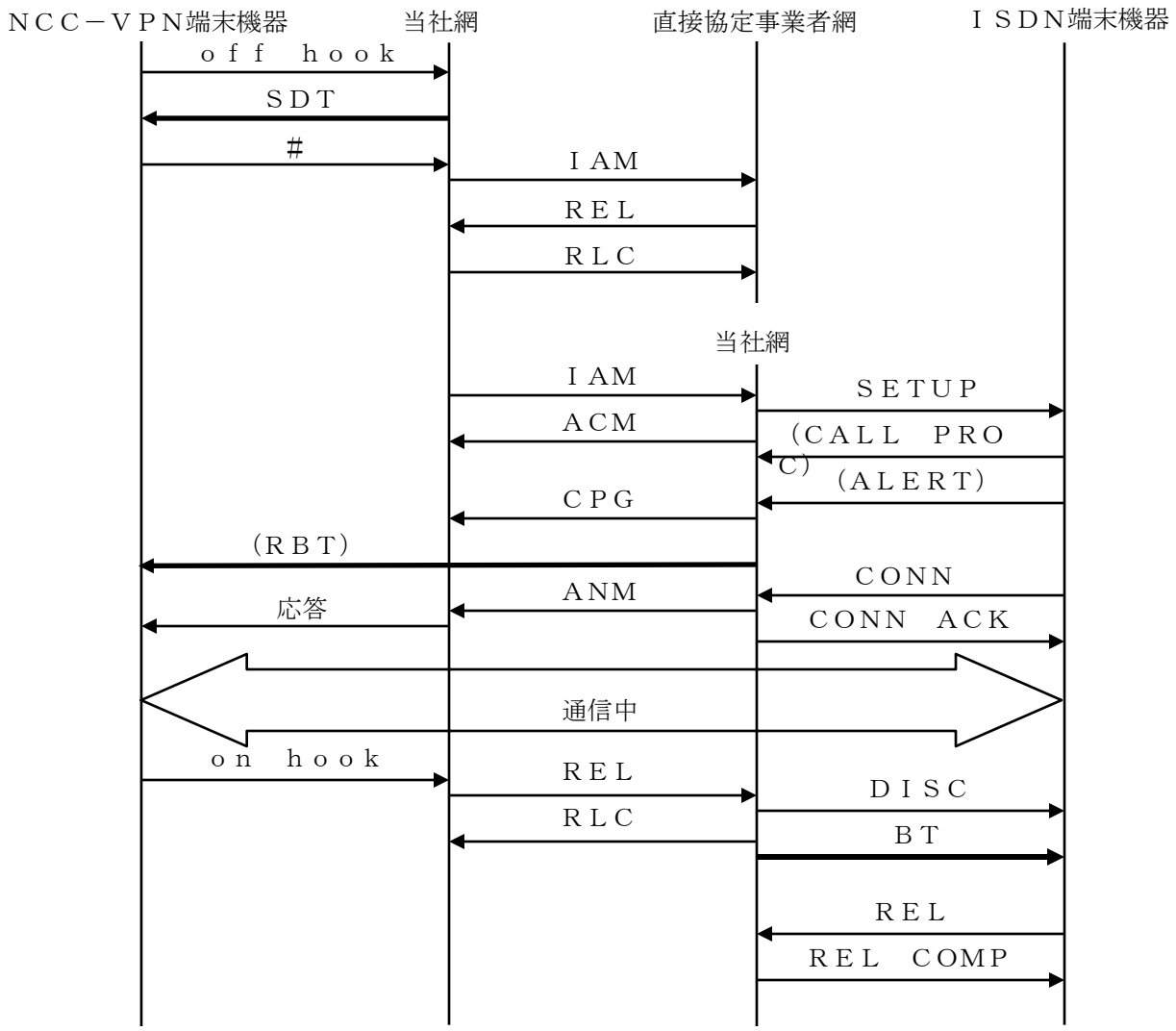
ＮＣＣ－ＶＰＮ端末機器
当社網
直接協定事業者網
ＩＳＤＮ端末機器
ｏｆｆ　ｈｏｏｋ
ＳＤＴ
#
ＩＡＭ
ＲＥＬ
ＲＬＣ
当社網
ＩＡＭ
ＳＥＴＵＰ
ＡＣＭ
（ＣＡＬＬ　ＰＲＯＣ）
（ＡＬＥＲＴ）
ＣＰＧ
（ＲＢＴ）
ＣＯＮＮ
ＡＮＭ
応答
ＣＯＮＮ　ＡＣＫ
通信中
ｏｎ　ｈｏｏｋ
ＲＥＬ
ＤＩＳＣ
ＲＬＣ
ＢＴ
ＲＥＬ
ＲＥＬ　ＣＯＭＰ

削除

削除

削除

削除

削除

削除

削除

削除

削除

削除

削除

削除

削除

削除

削除

削除

削除

削除

削除

削除

削除

ＰＴ－Ｏ１

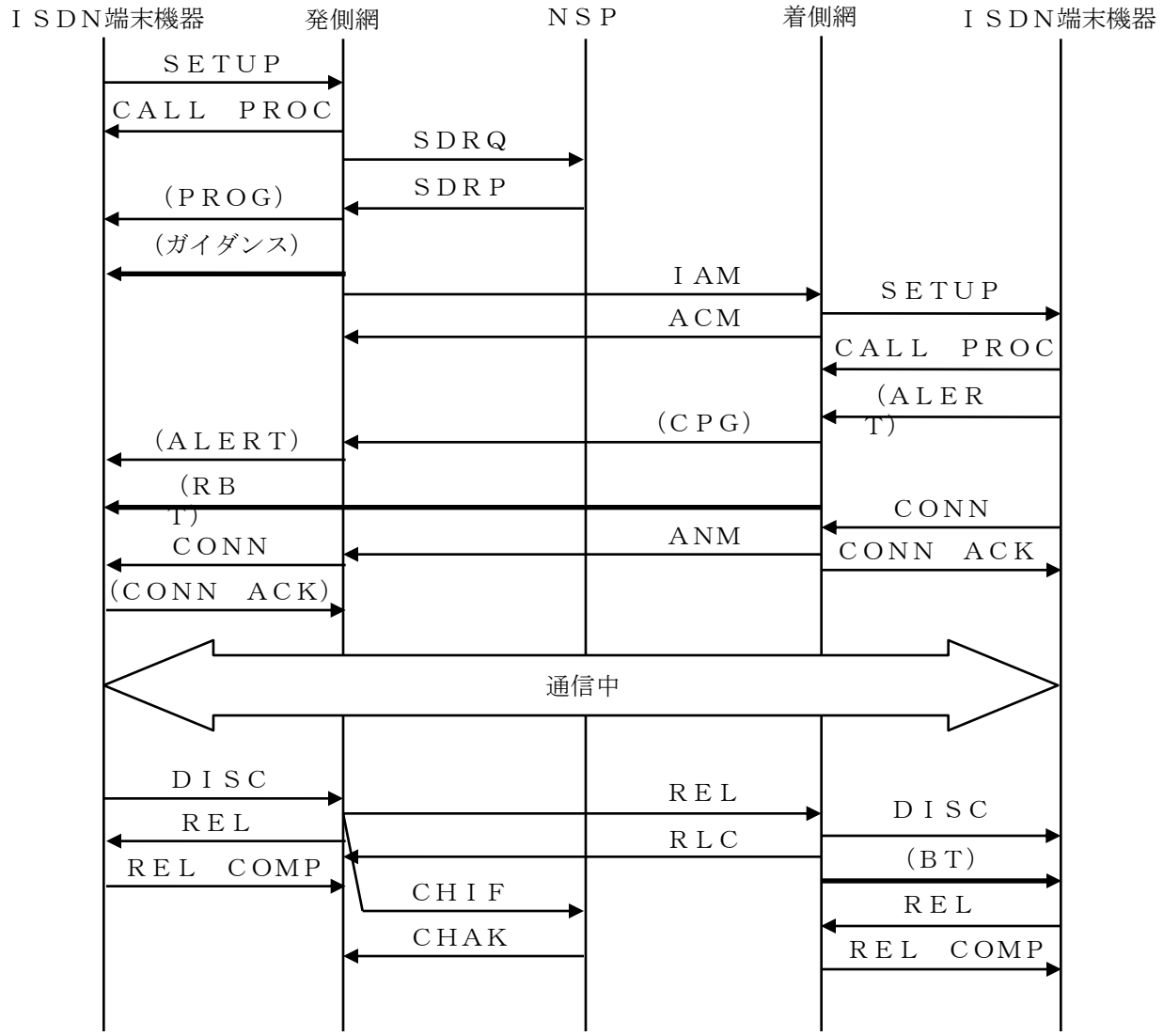

着側切断のシーケンス

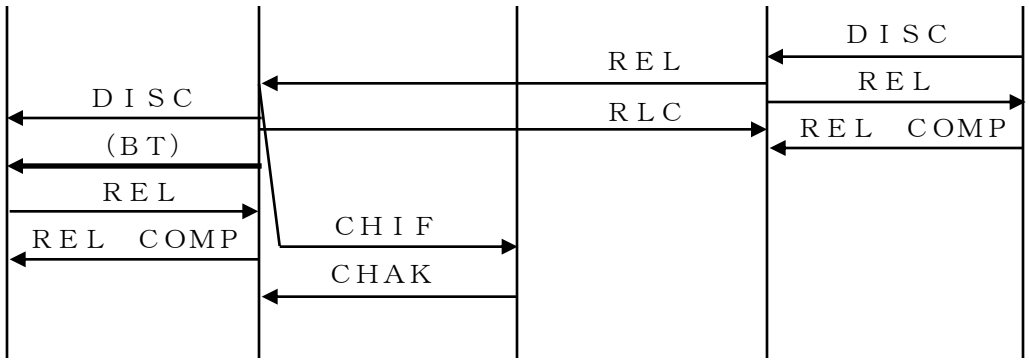

ＰＴ－Ｏ２

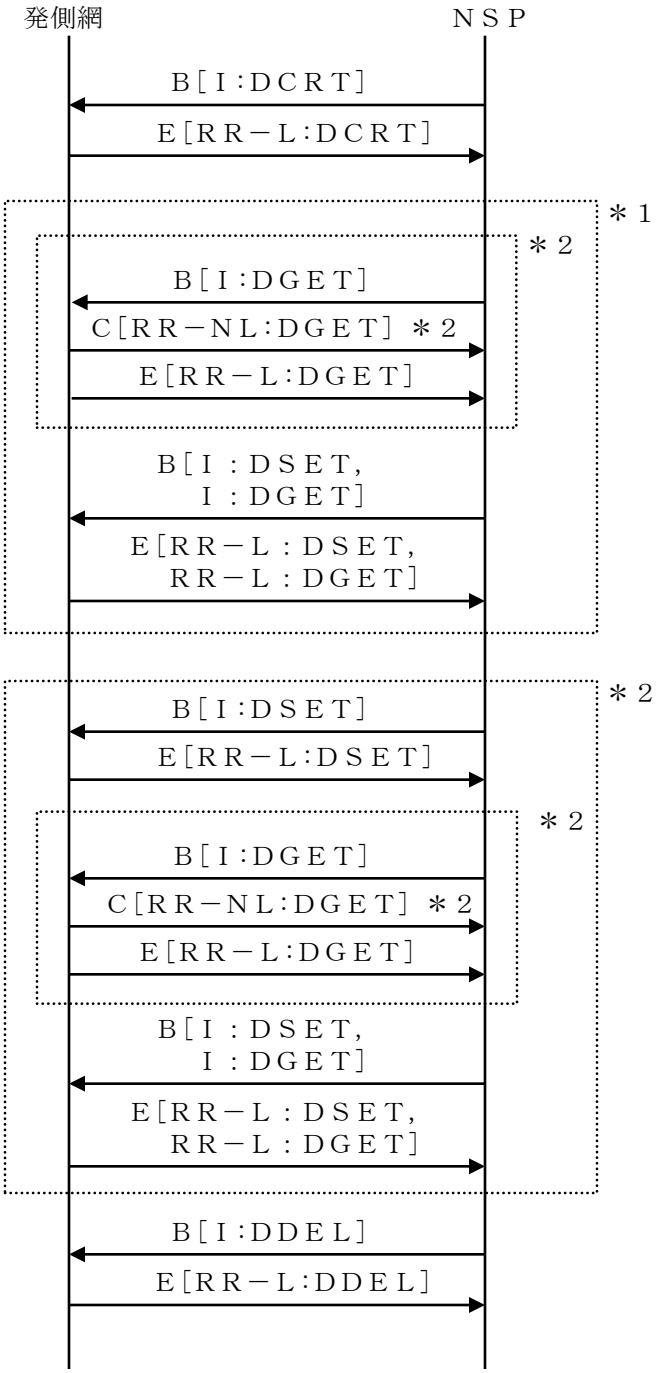

＊１：送信されない場合がある。
＊２：複数回繰り返される場合がある。

削除

ＰＴ－Ｏ４

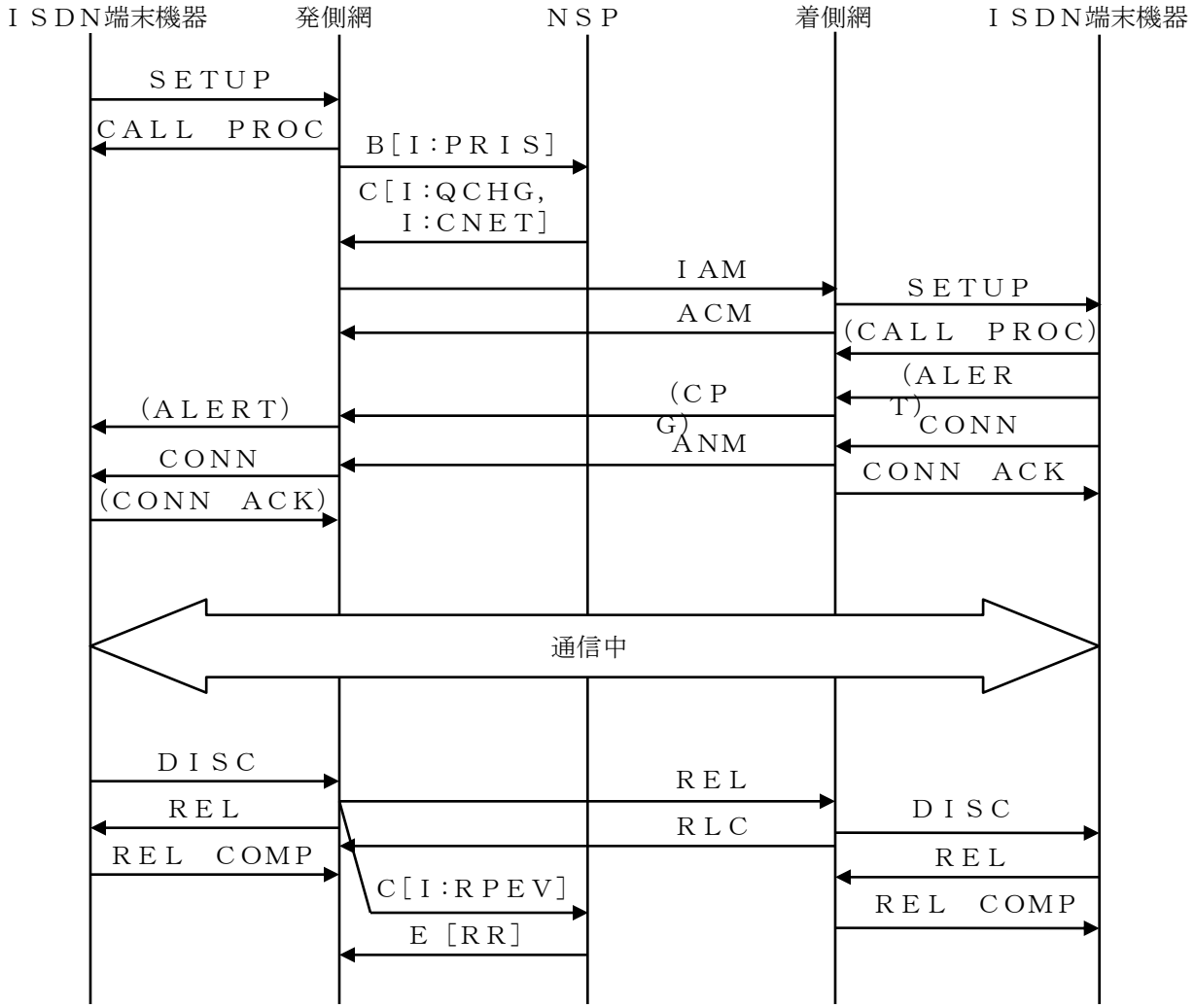

着側切断のシーケンス

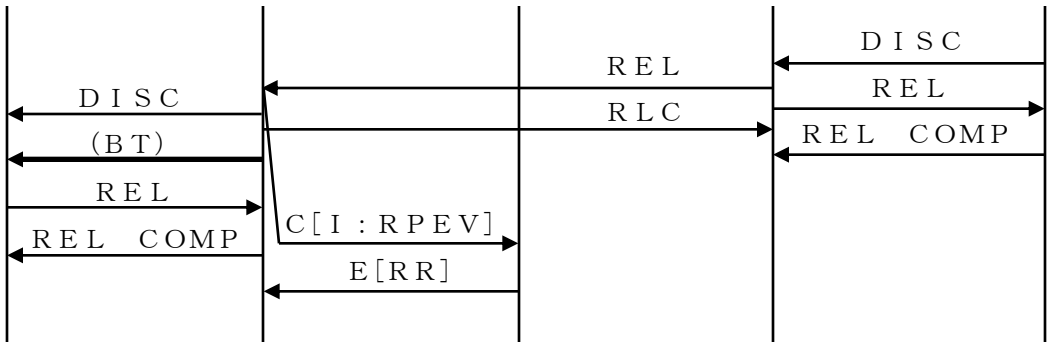

削除

削除

ＰＴ－Ｏ６

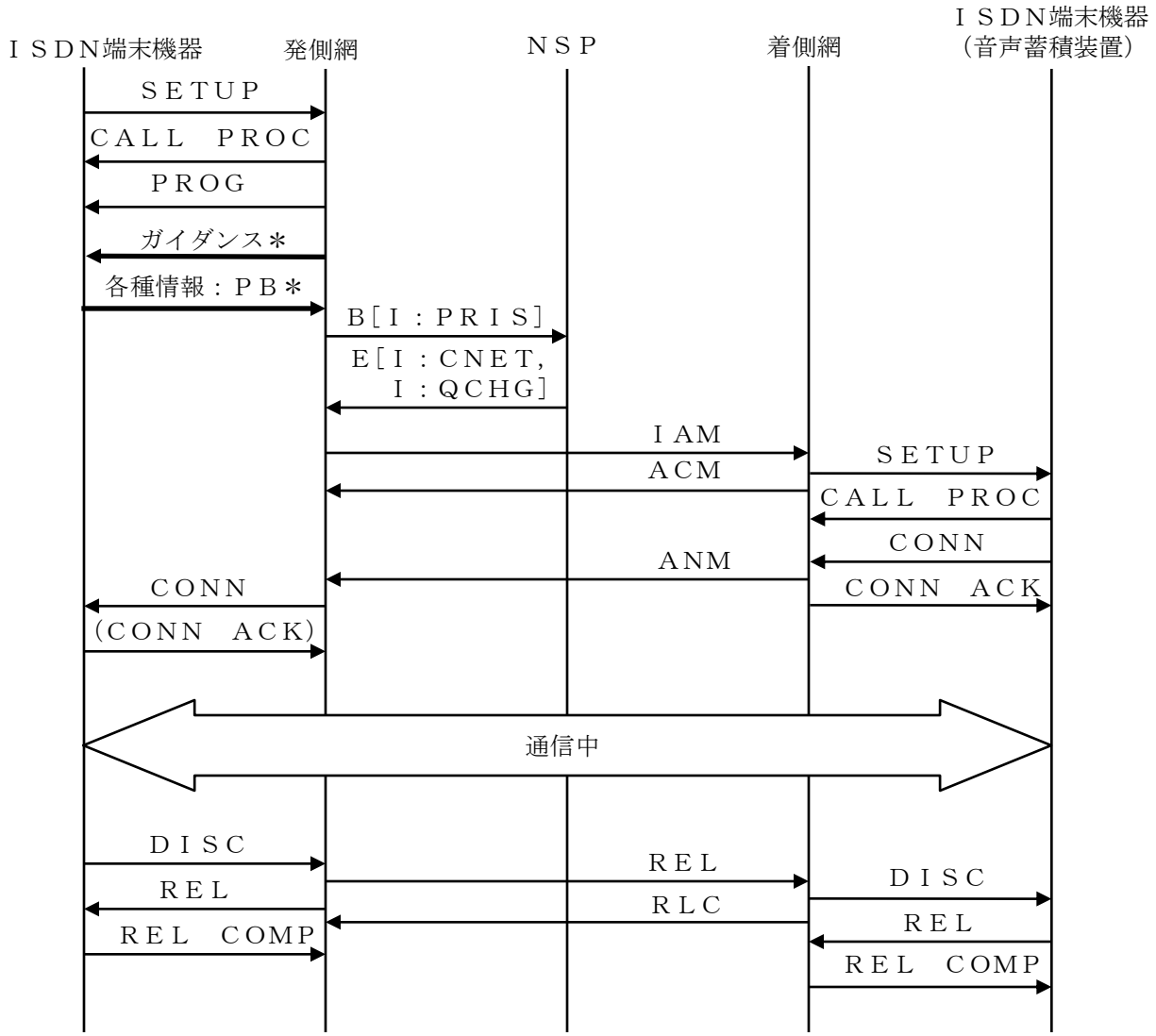

＊：複数回繰り返される場合がある。

着側切断のシーケンス

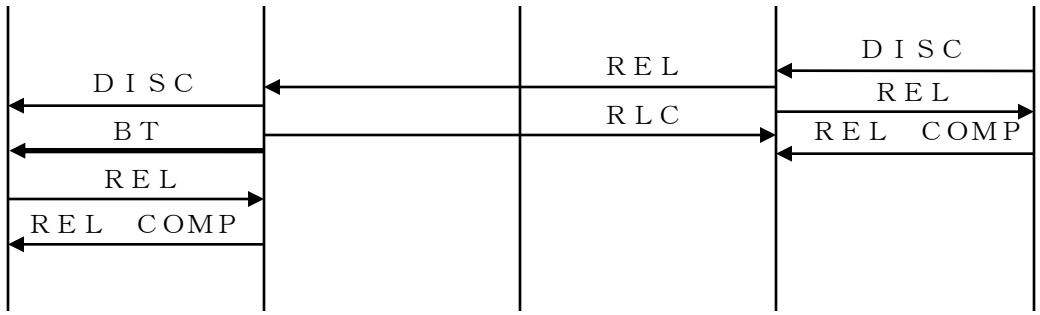

ＰＴ－Ｏ７

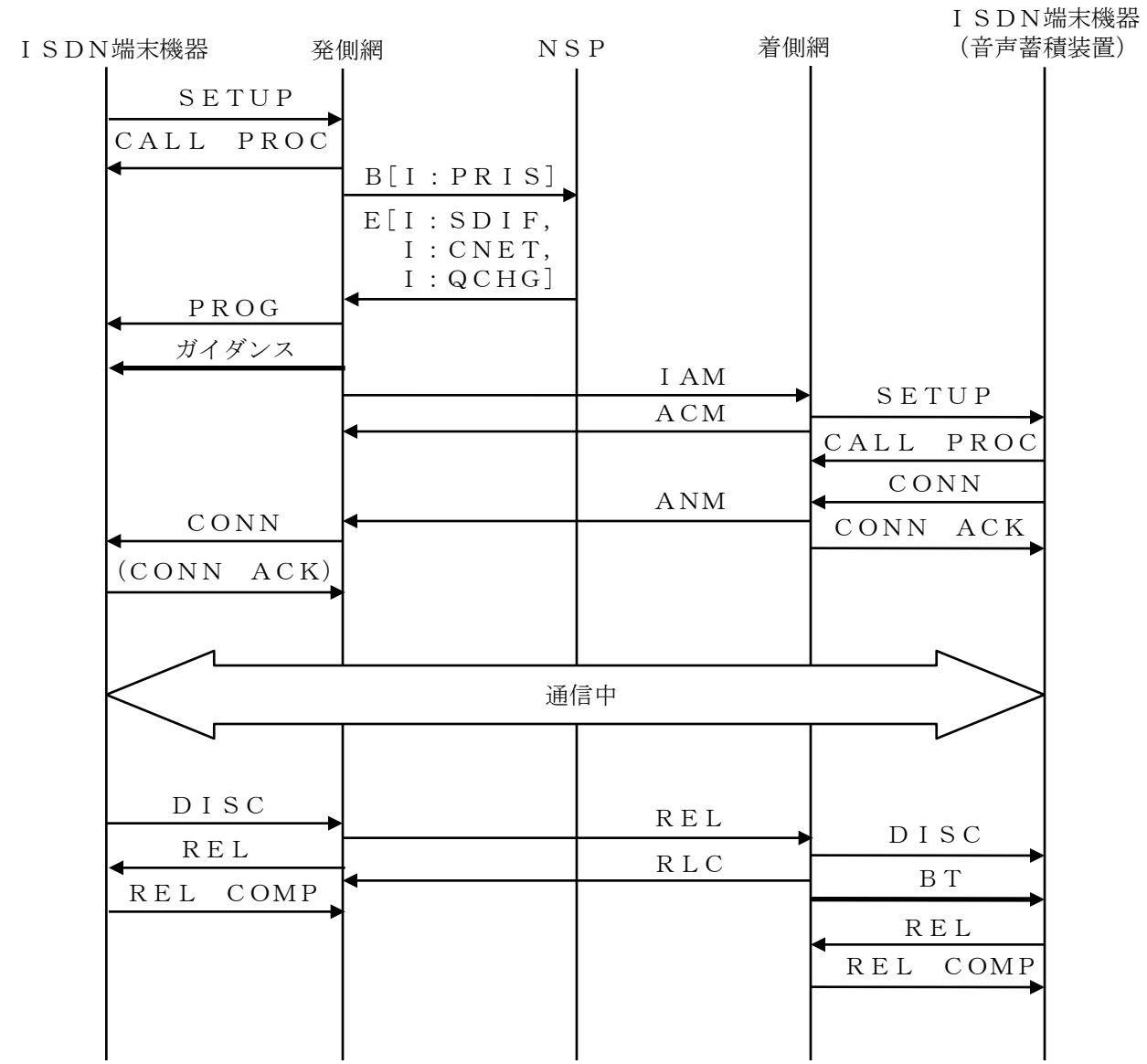

着側切断のシーケンス

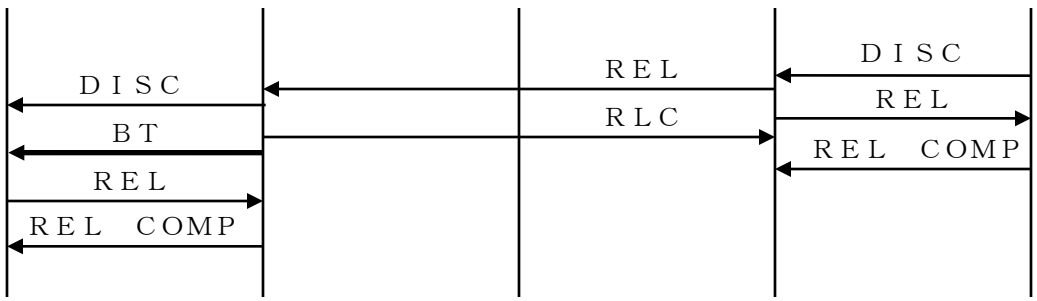

ＰＴ－Ｏ８

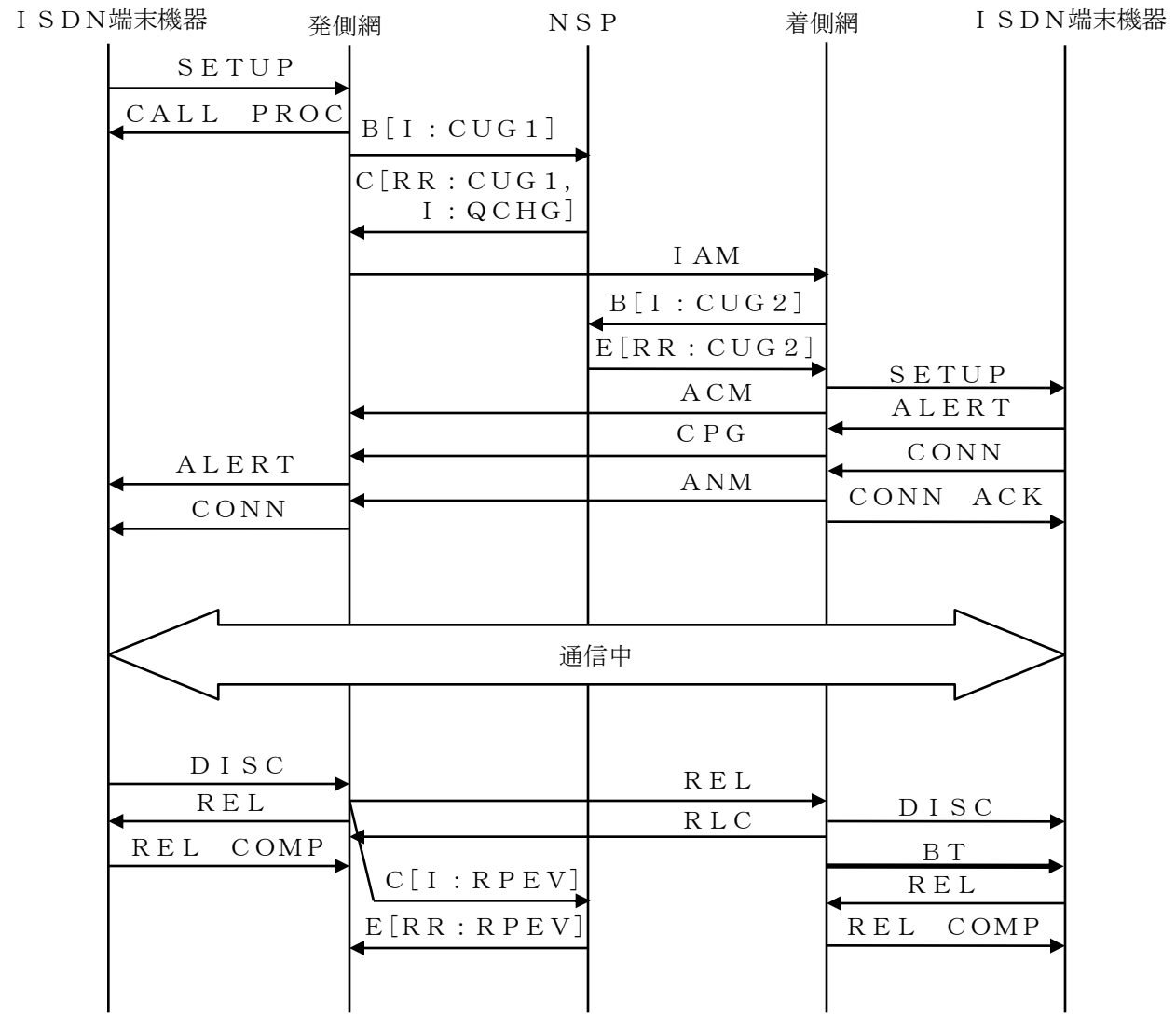

着側切断のシーケンス

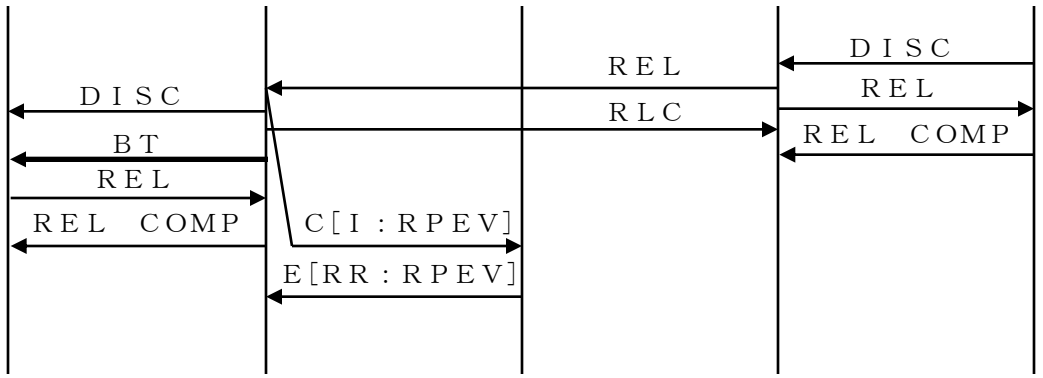

ＰＴ－Ｏ９

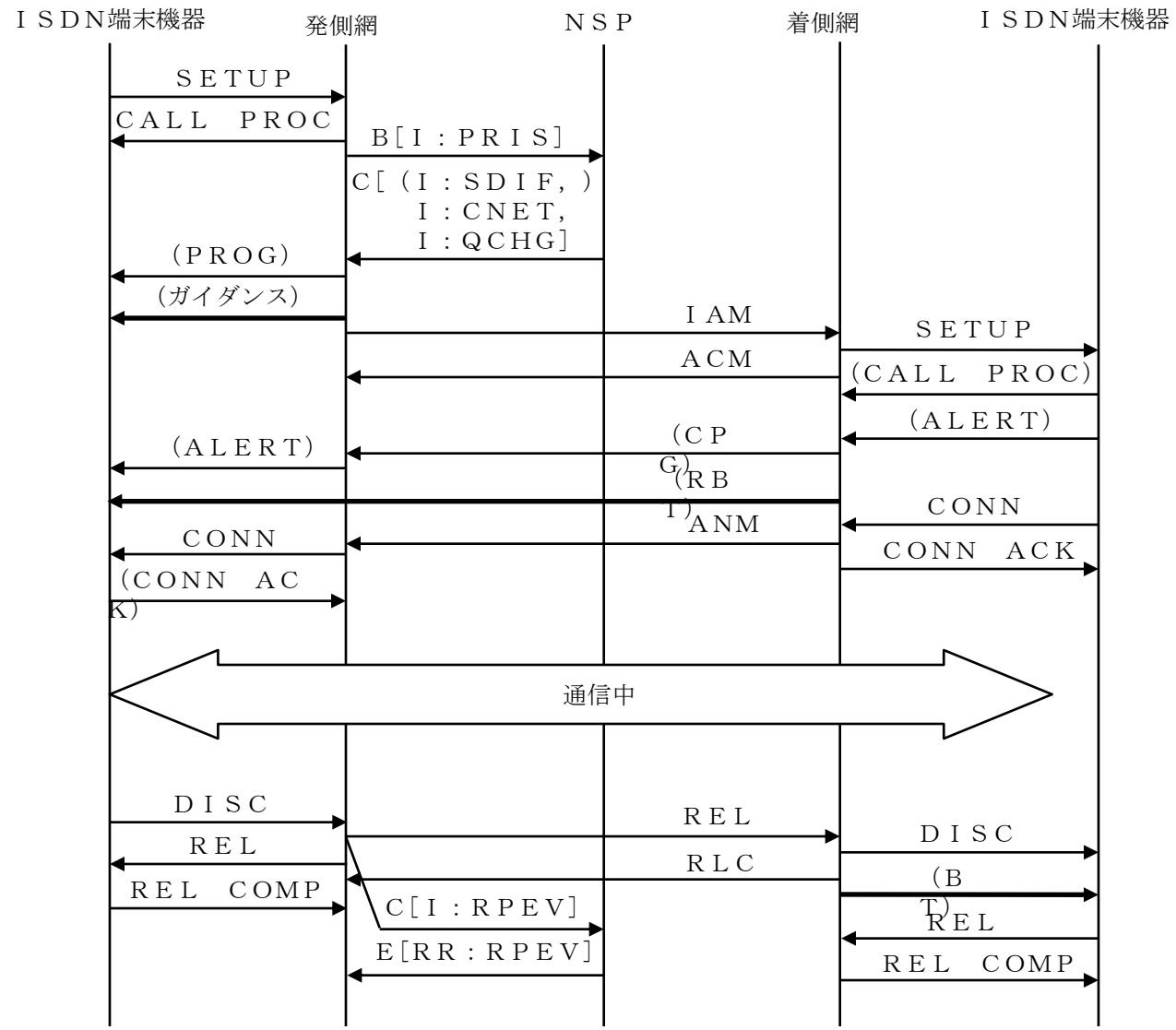

着側切断のシーケンス

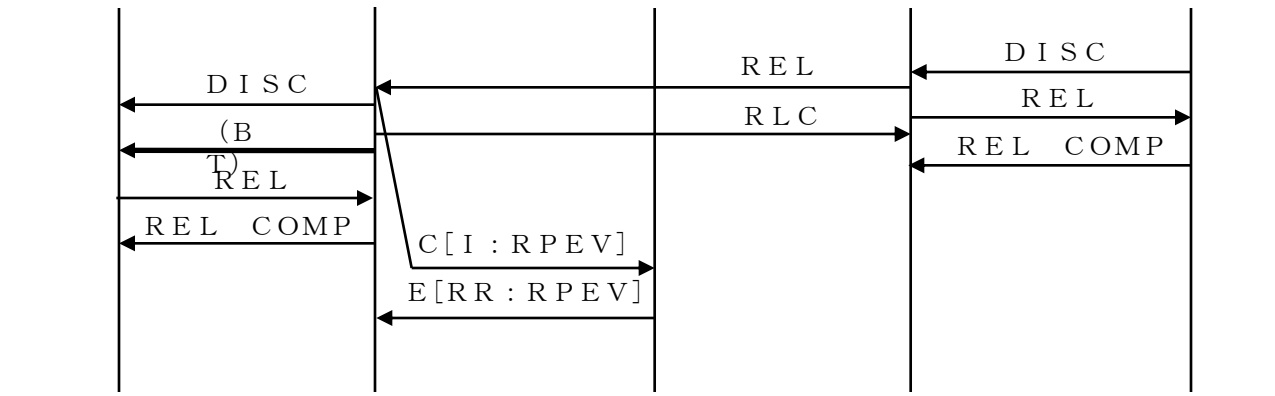

削除

ＰＴ－Ｏ１１

削除

削除

削除

ＰＴ－Ｏ１３

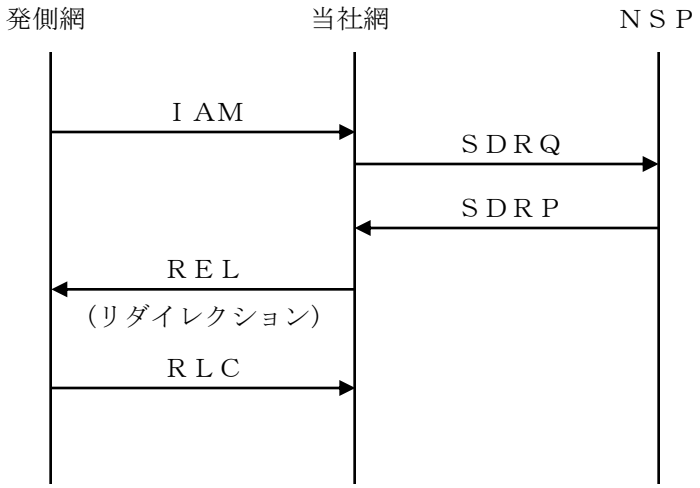

ＰＴ－Ｐ１

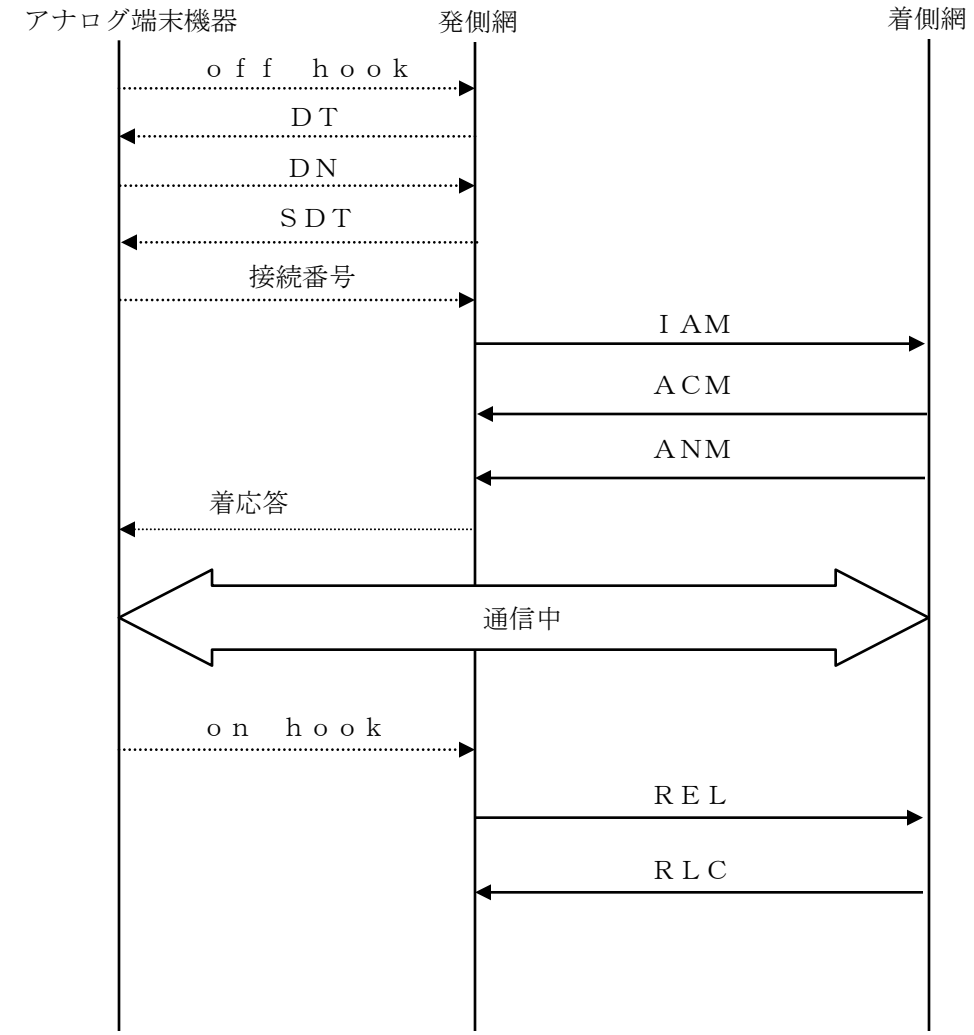

着側切断のシーケンス

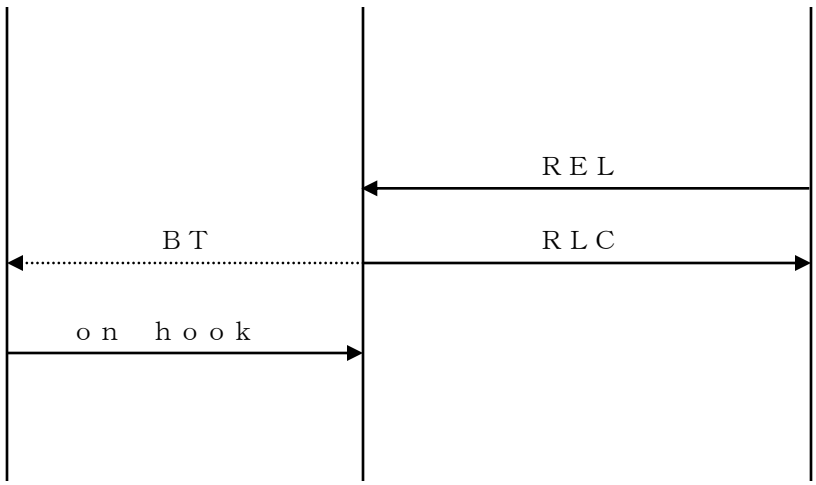

ＰＴ－Ｐ２

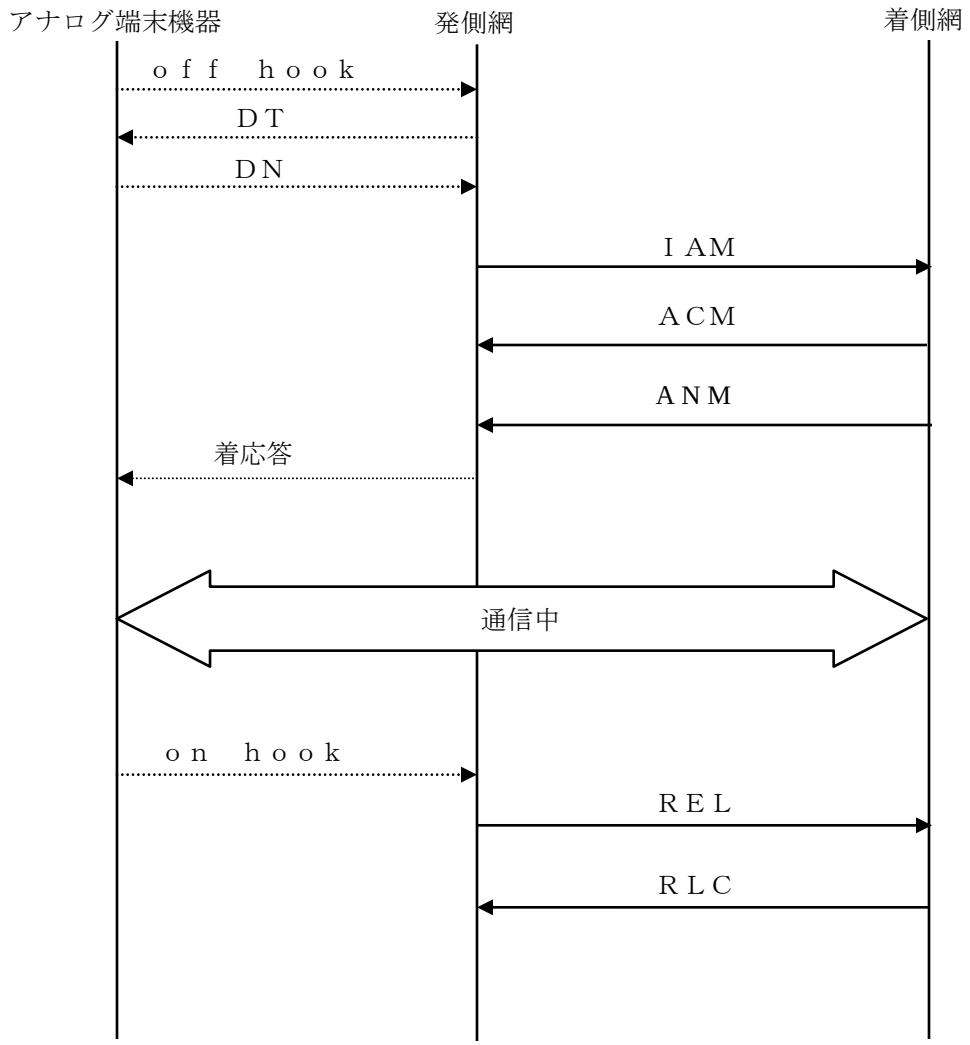

着側切断のシーケンス

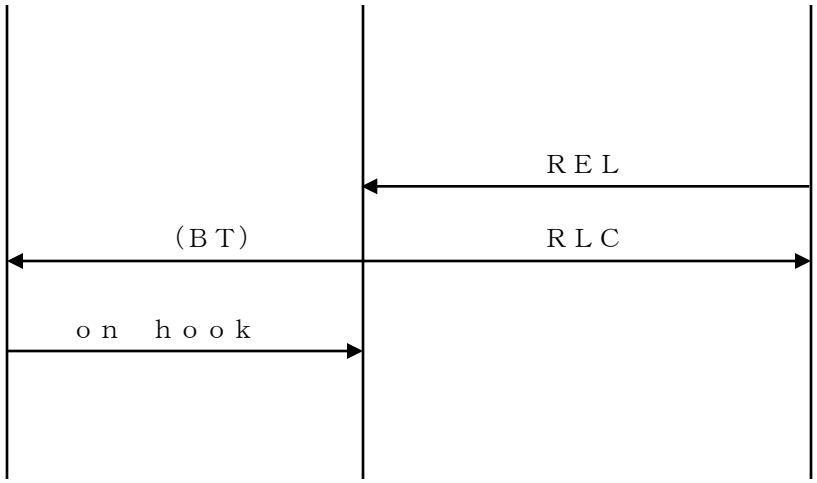

ＰＴ－Ｐ３

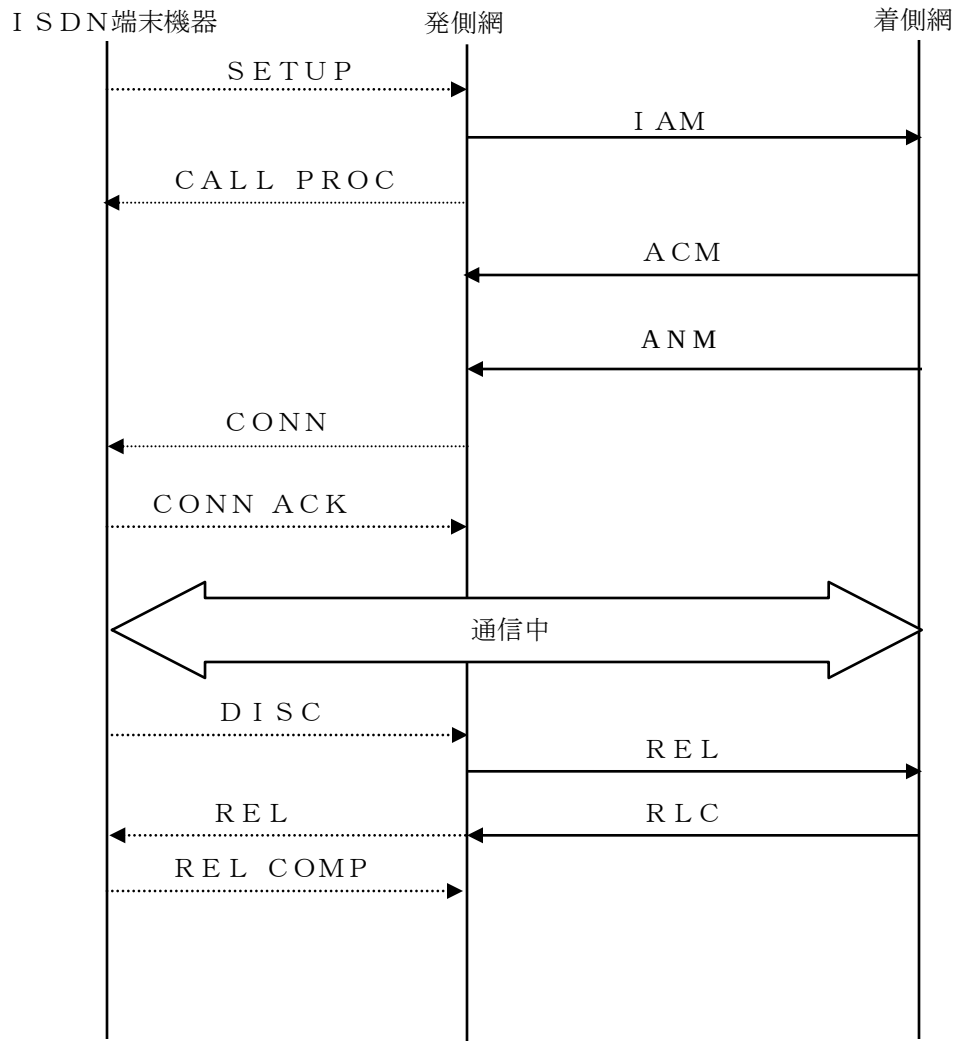

着側切断のシーケンス

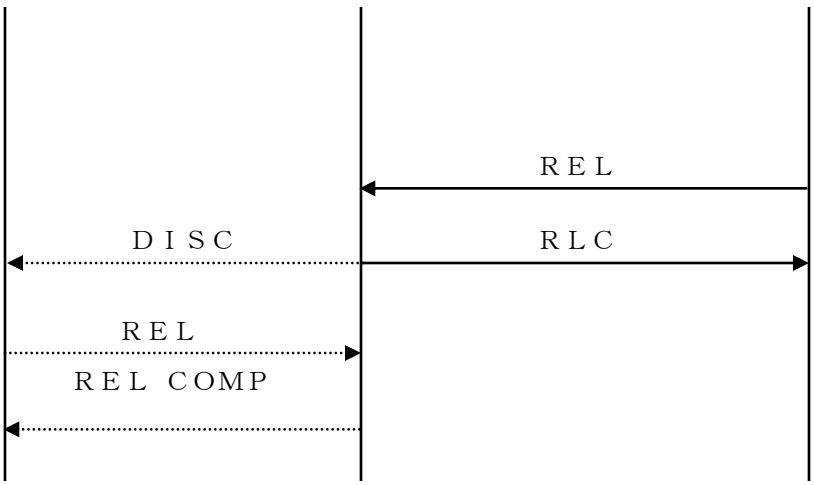

ＰＴ－Ｐ４

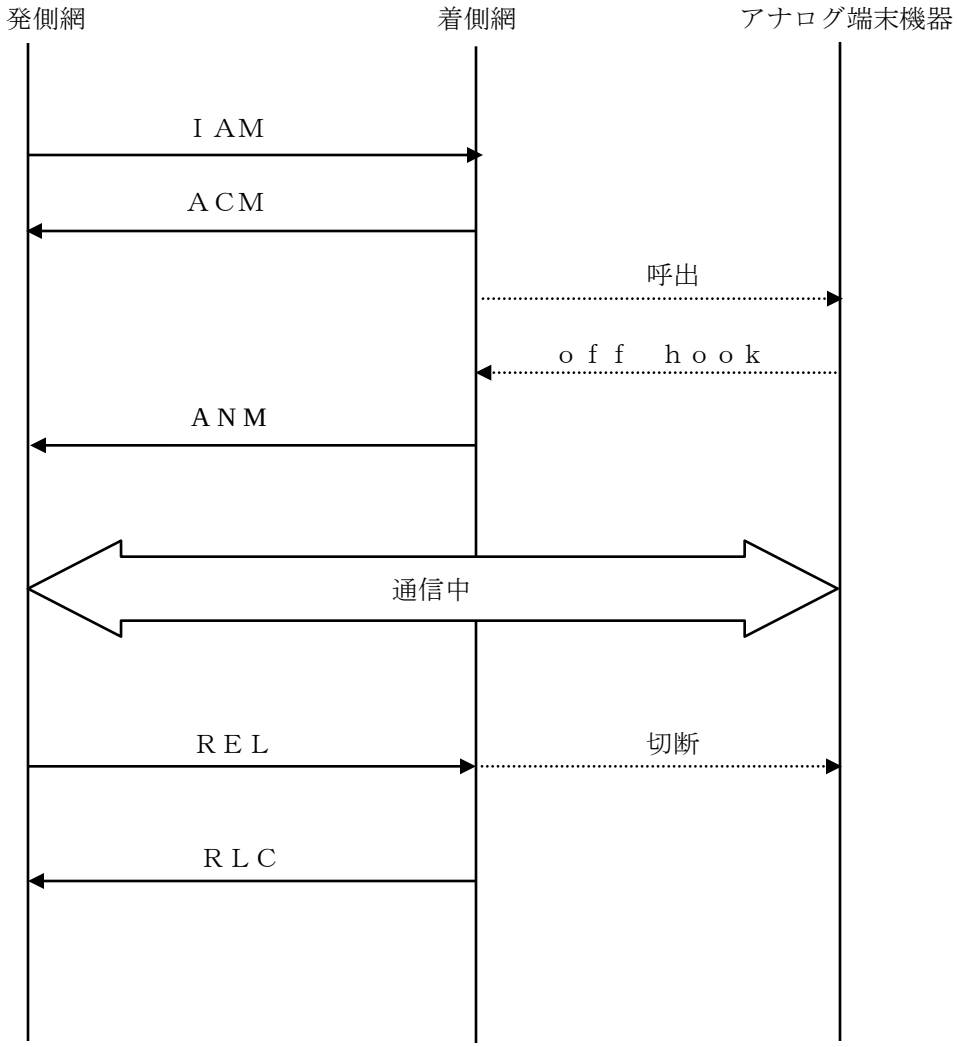

着側切断のシーケンス

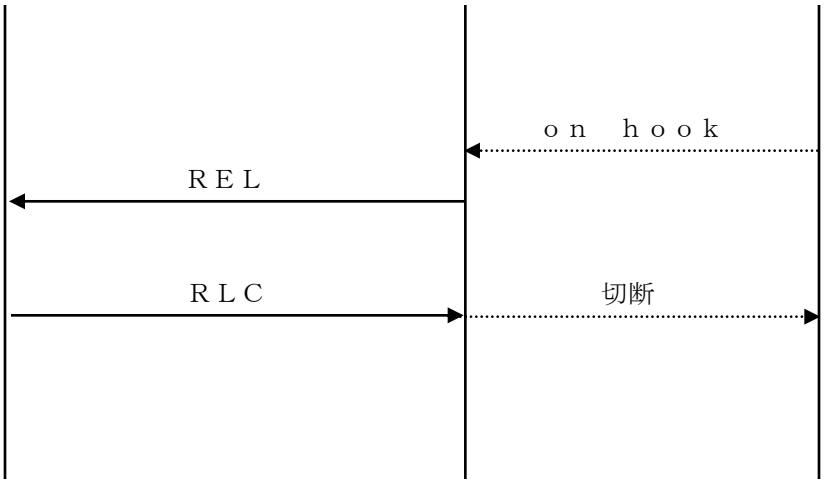

ＰＴ－Ｐ５

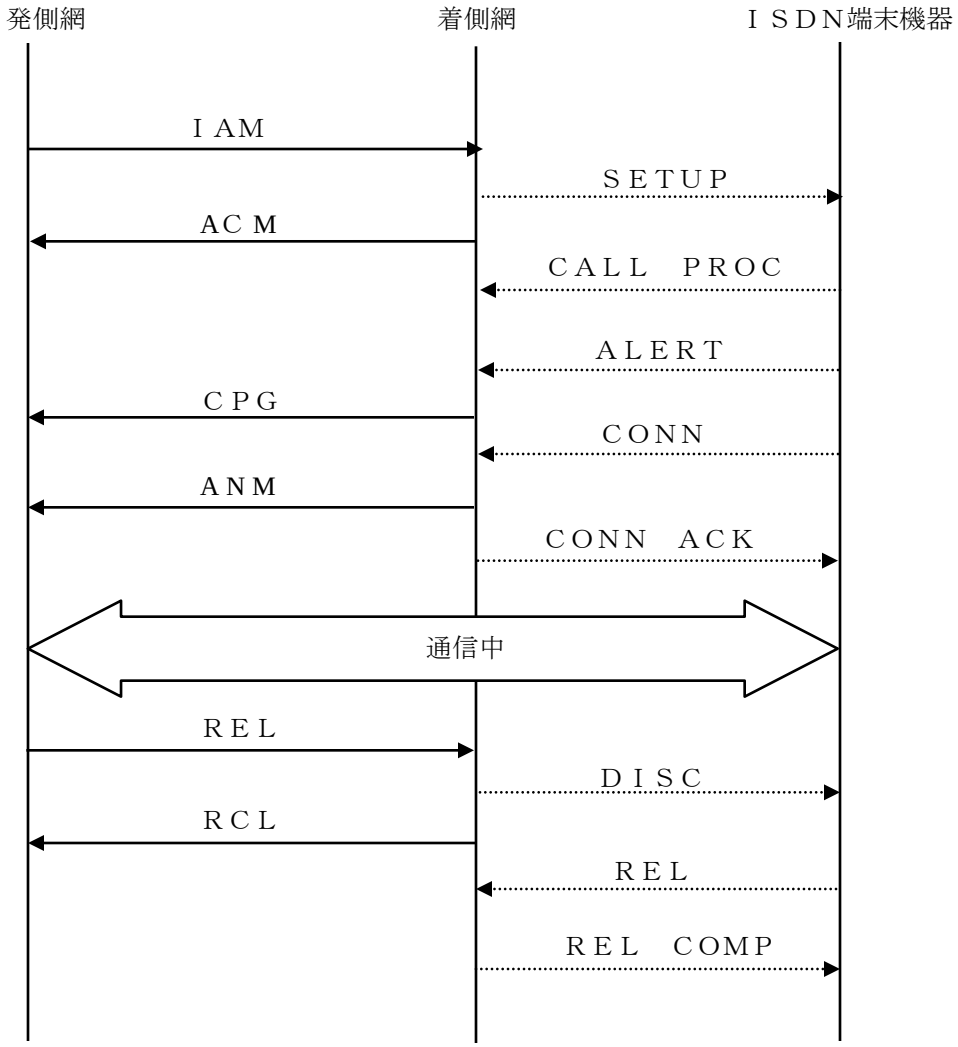

着側切断のシーケンス

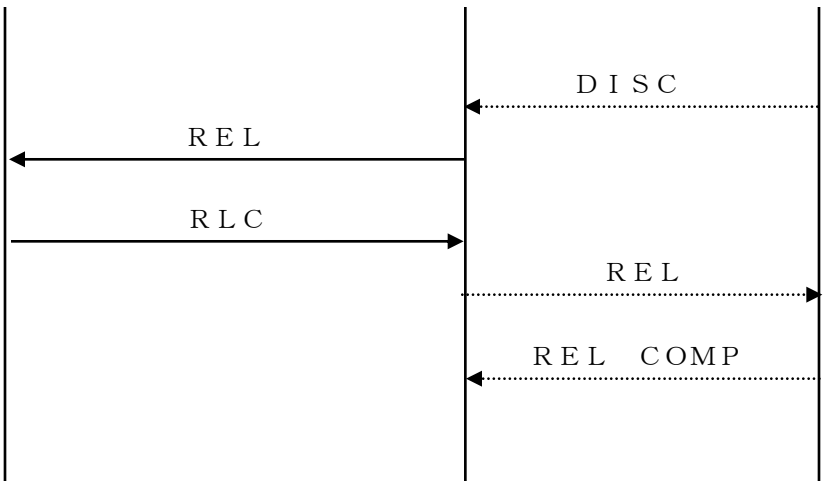

ＰＴ－Ｑ１

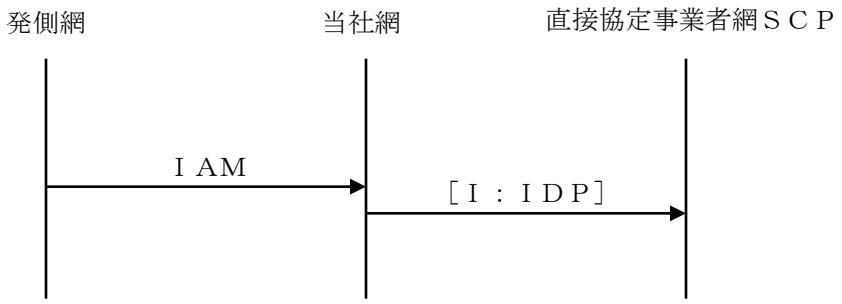

ＰＴ－Ｑ２（１／２）

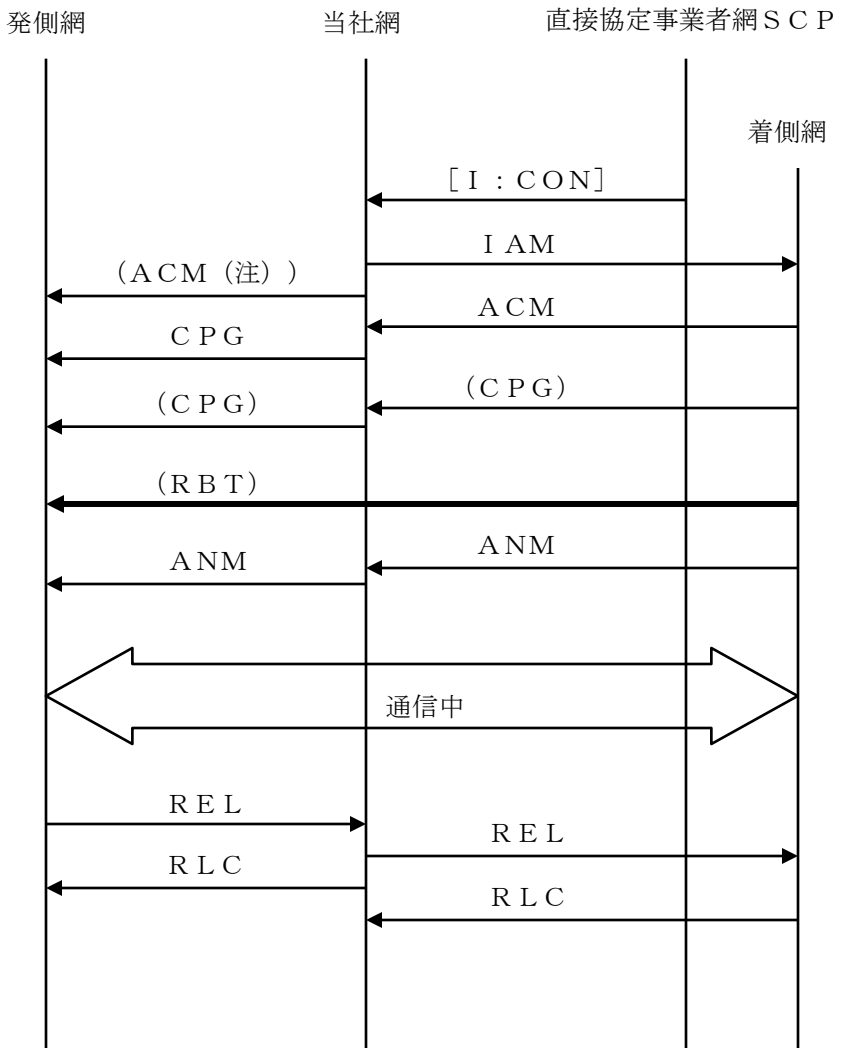

注－ＡＣＭはＩＤＰに対する初回の指示時のみ返送する。

（２）リダイレクション起動

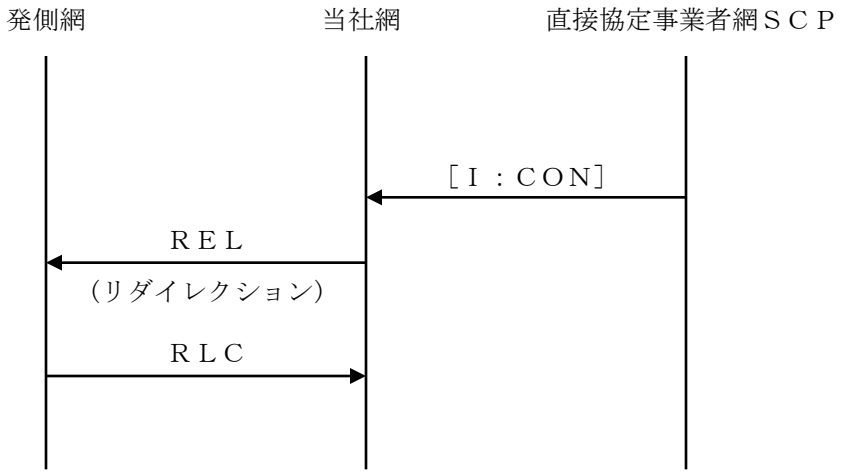

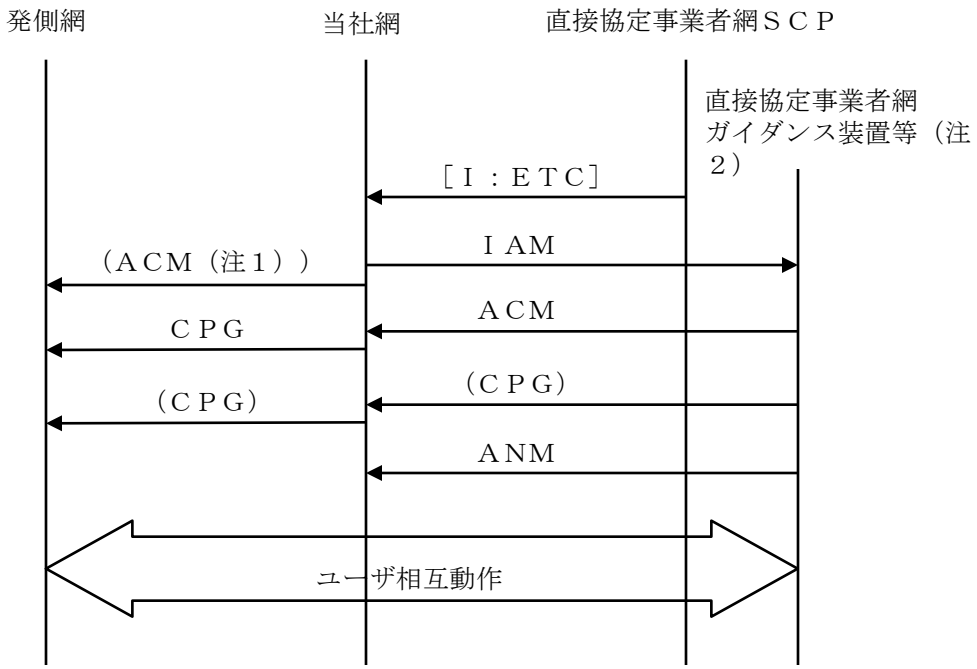

注１－ＡＣＭはＩＤＰに対する初回の指示時のみ返送する。
注２－直接協定事業者網内のシーケンスについては規定しない。

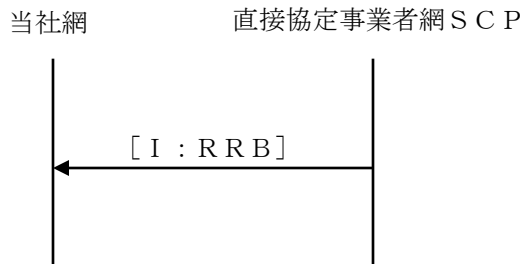

（１）放棄通知（放棄Ｎ）

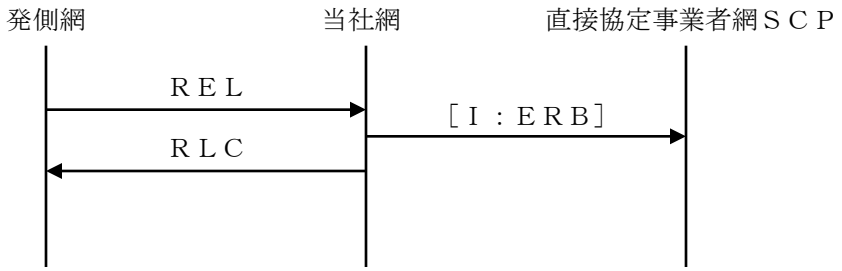

（２）応答通知（応答Ｎ）

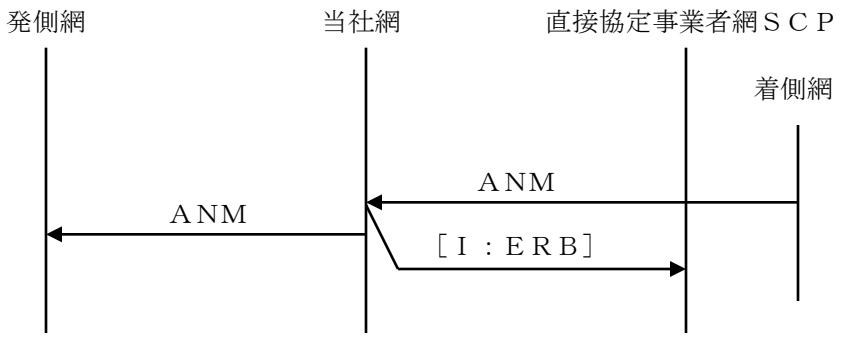

（３）発側切断通知（切断Ｎ－発レグ）

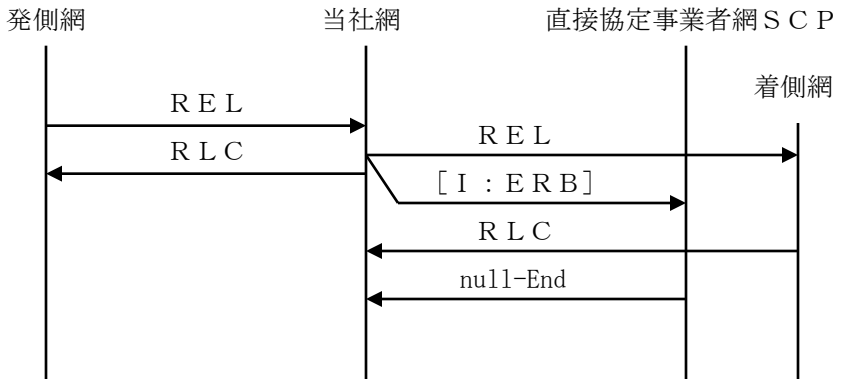

（４）着側切断通知（切断Ｎ－着レグ）（着端末機器ＩＳＤＮ）

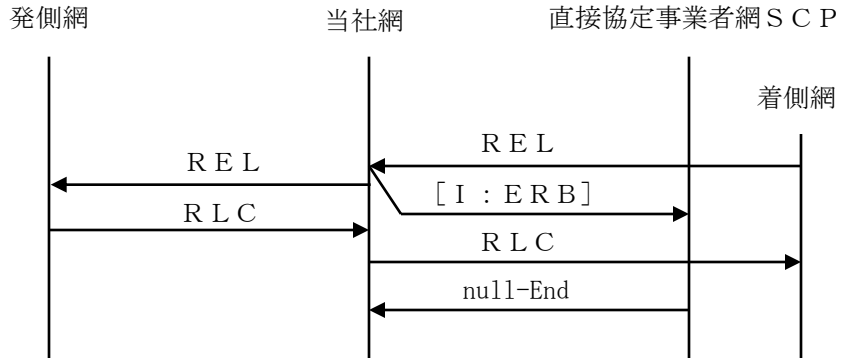

（５）着側切断通知（切断Ｎ－着レグ）（着端末機器アナログ、当社網でＴ６タイムアウト）

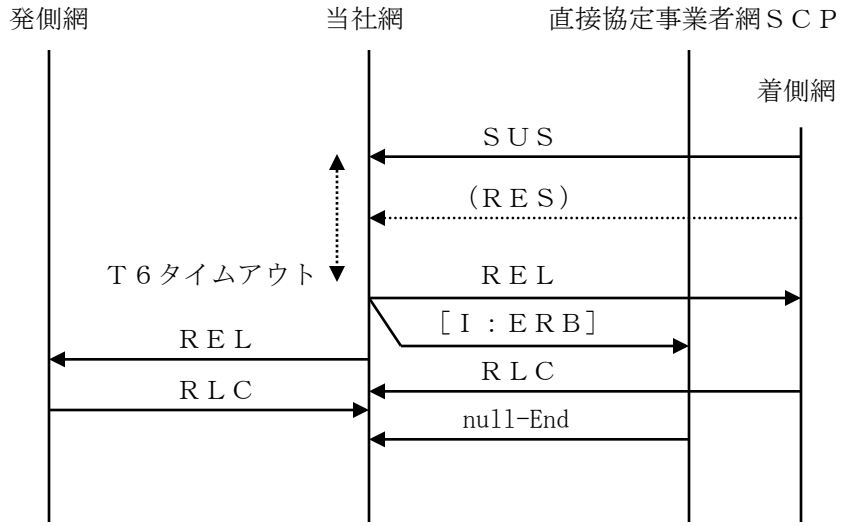

（６）着側切断通知（切断Ｎ－着レグ）（着端末機器アナログ、着側網でＴ６タイムアウト）

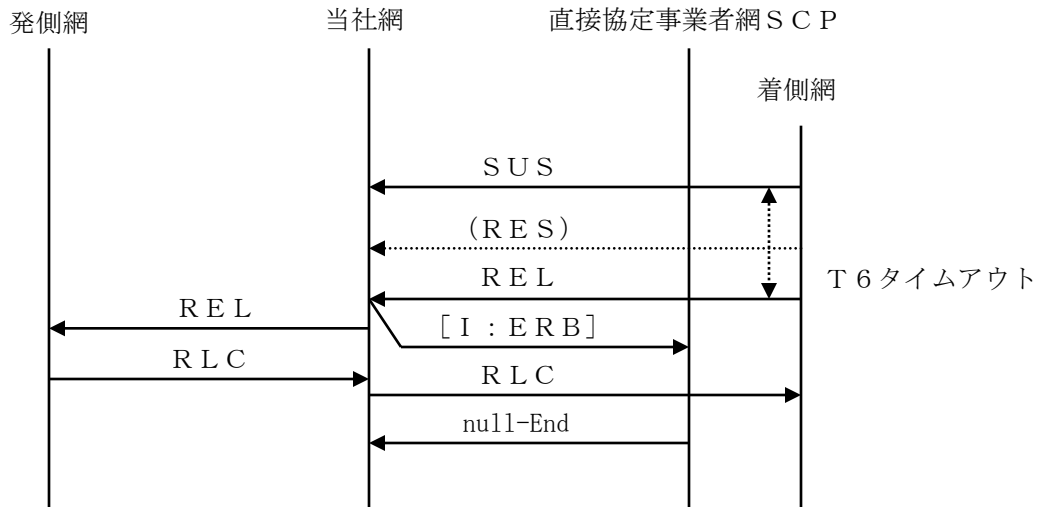

（７）Ｔack満了による切断通知の再送＊

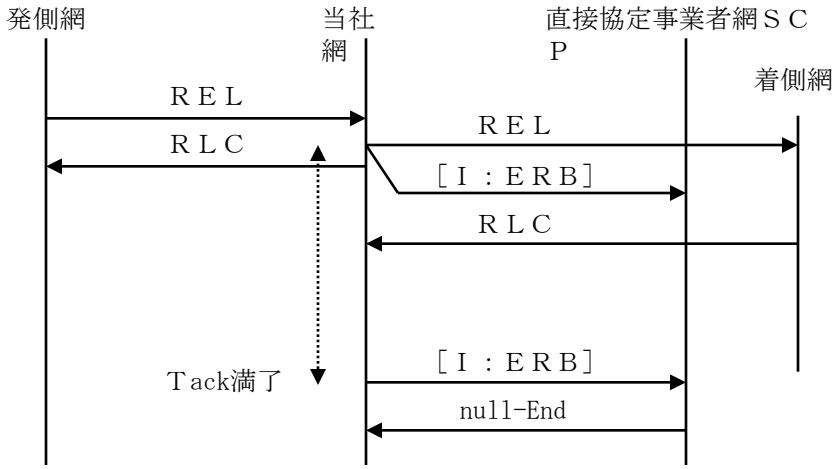

＊：（３）～（６）の各切断通知に適用される。

（８）着信者話中中断（着話中Ｒ）

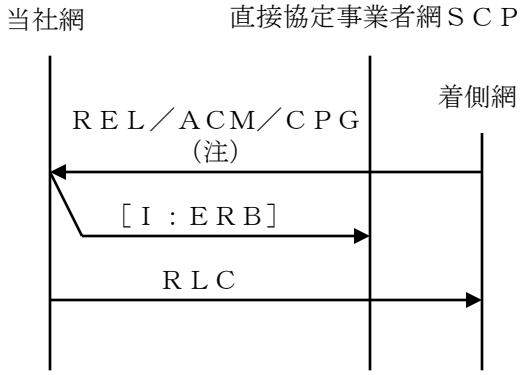

注－ＡＣＭ／ＣＰＧは、不完了ＡＣＭ／ＣＰＧ（理由表示＃２０）とする。

（９）無応答中断（無応答Ｒ）（応答待ちタイマ満了）

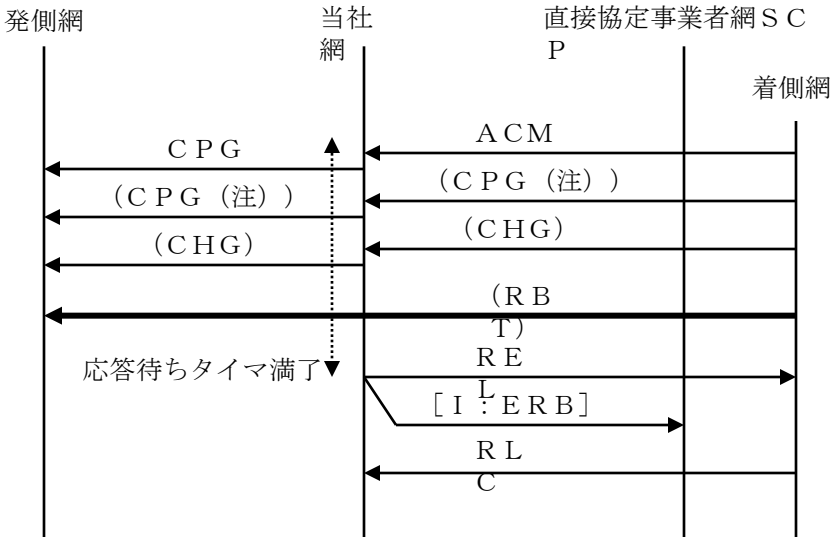

注－ＣＰＧは複数回転送される場合がある。

（１０）無応答中断（無応答Ｒ）（不完了ＡＣＭ／ＣＰＧ（理由表示＃１８）受信）

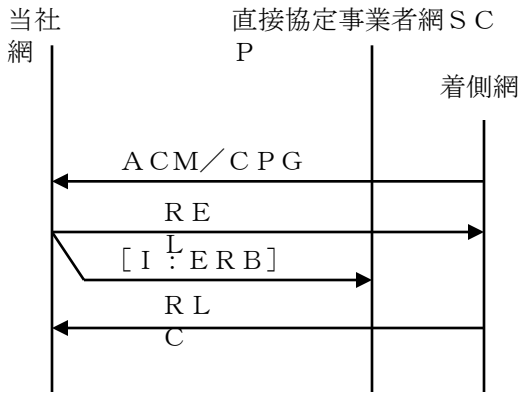

（１１）着信者応答中断（応答Ｒ）

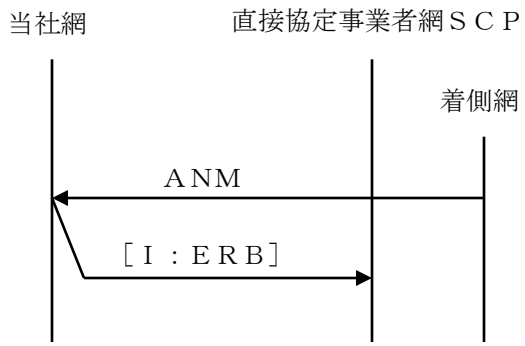

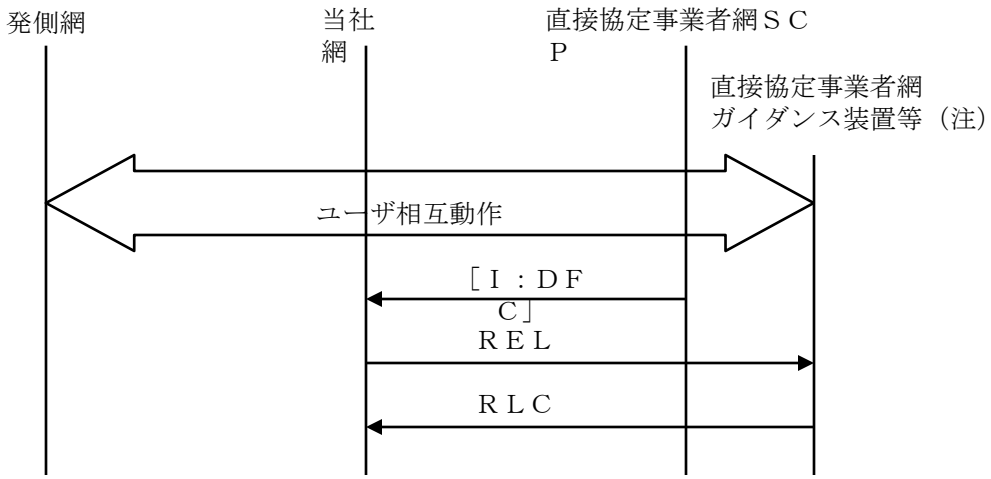

注－直接協定事業者網内のシーケンスについては規定しない。

（１）呼解放

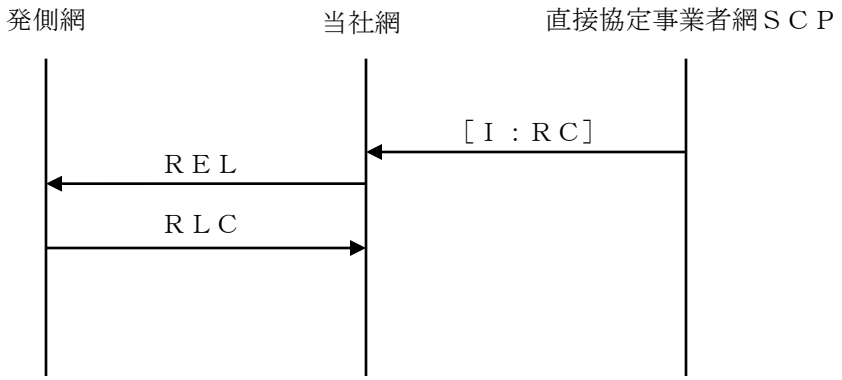

（２）呼セグメント解放

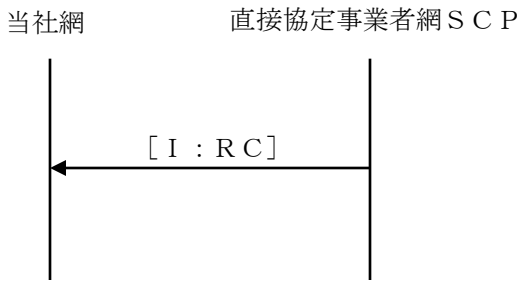

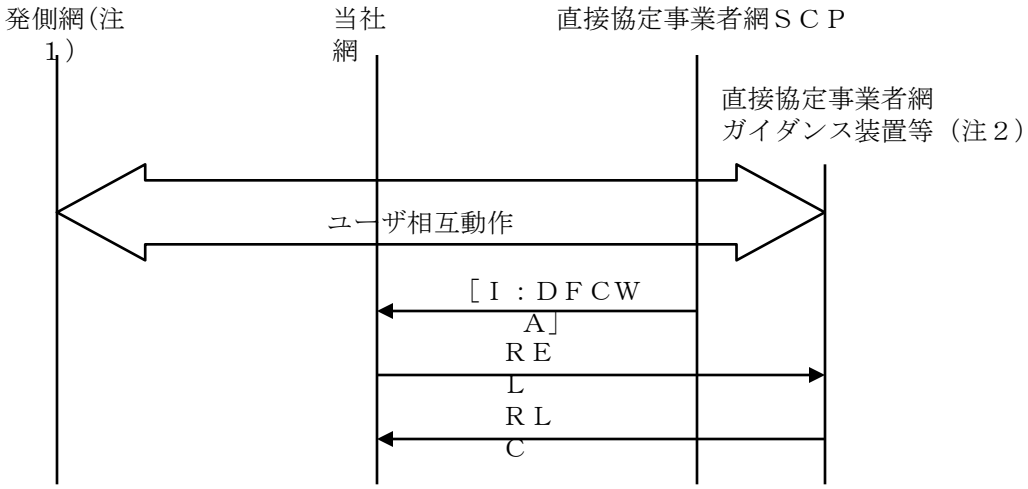

注１－着側網と直接協定事業者網ガイダンス装置等の間でのユーザ相互動作に関するシーケンスは、発側網を着側網と読み替えること。
注２－直接協定事業者網内のシーケンスについては規定しない。

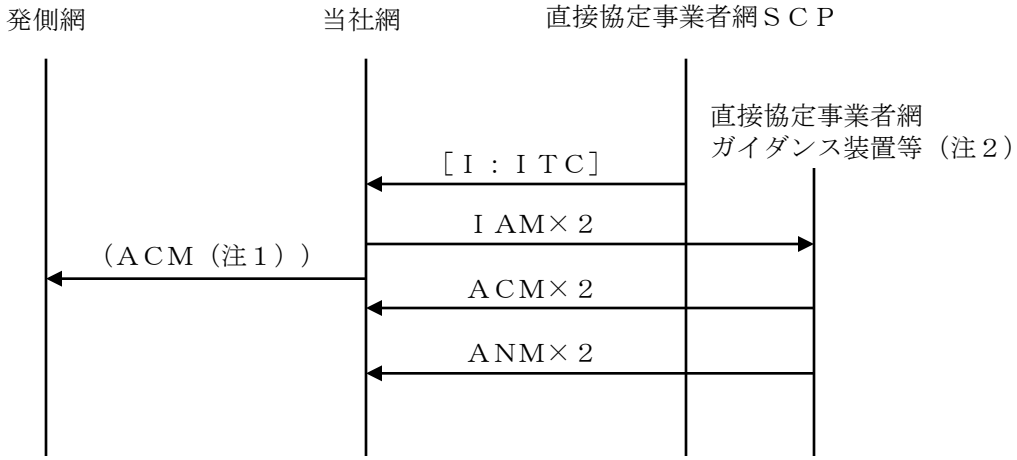

注１－ＡＣＭはＩＤＰに対する初回の指示時のみ返送する。

注２－直接協定事業者網内のシーケンスについては規定しない。

ＰＴ－Ｑ９

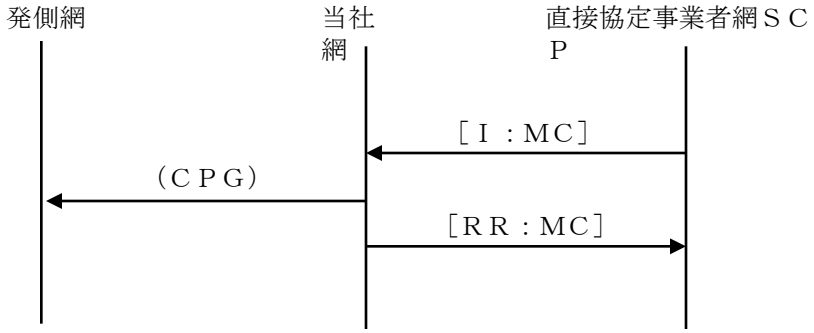

ＰＴ－Ｑ１０

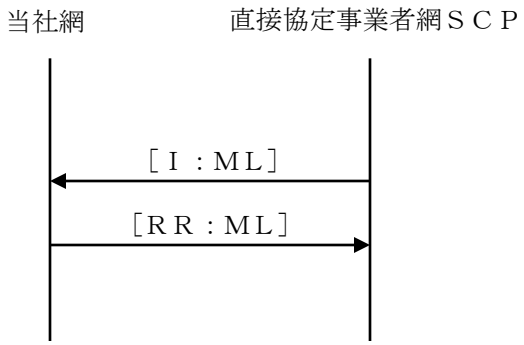

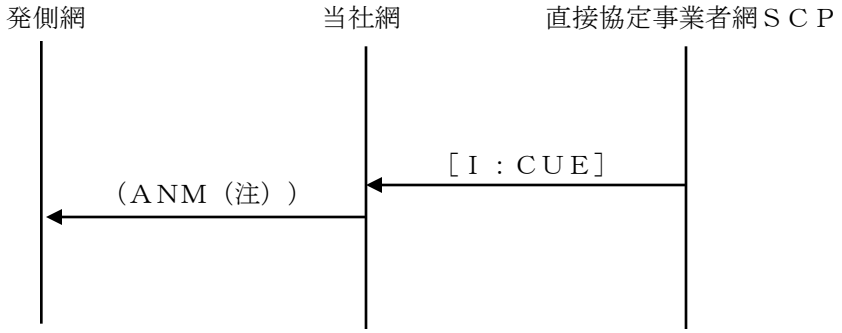

注－応答Ｒ中断中の場合、ＣＵＥ受信によりＡＮＭを返送する。

ＰＴ－Ｑ１２

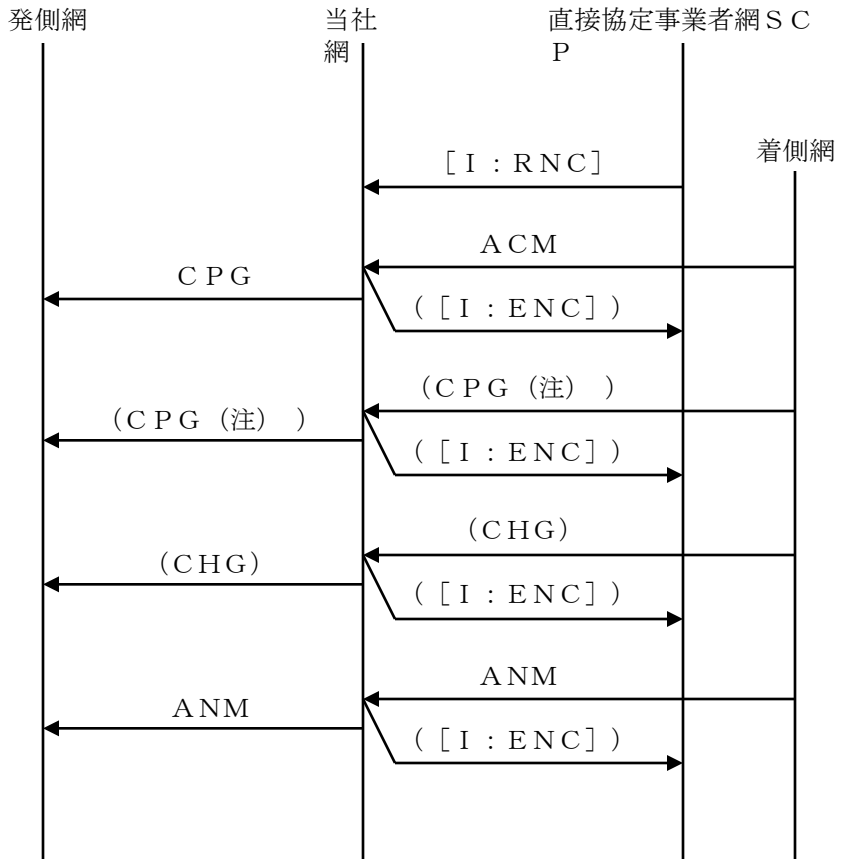

注－ＣＰＧは複数回転送される場合がある。

ＰＴ－Ｑ１３

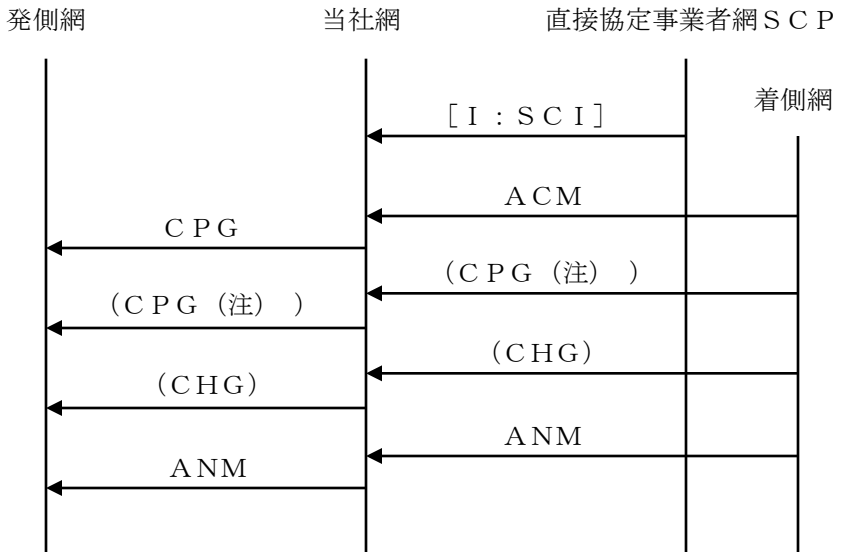

注－ＣＰＧは複数回転送される場合がある。

ＰＴ－Ｑ１４

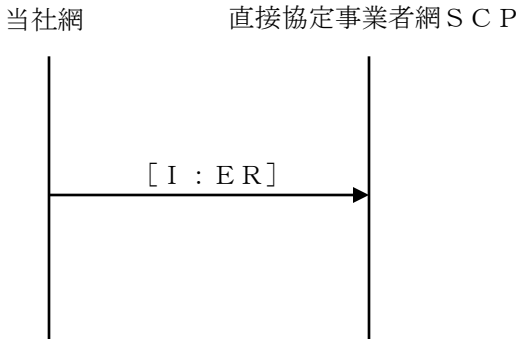

ＰＴ－Ｑ１５

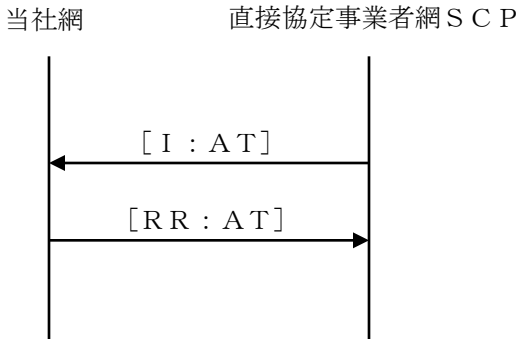

（１）Ｔrsa内にＲＳＡを受信した場合

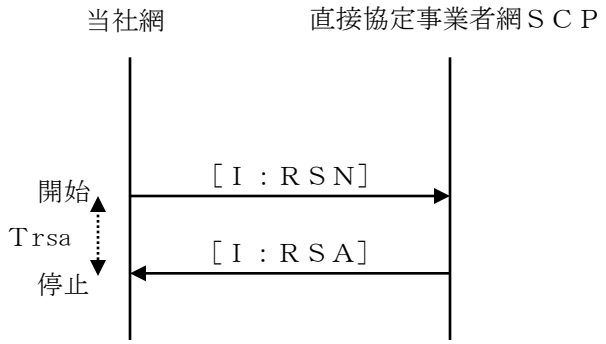

（２）Ｔrsa内にＲＳＡを受信せず、ＲＳＮを再送した場合

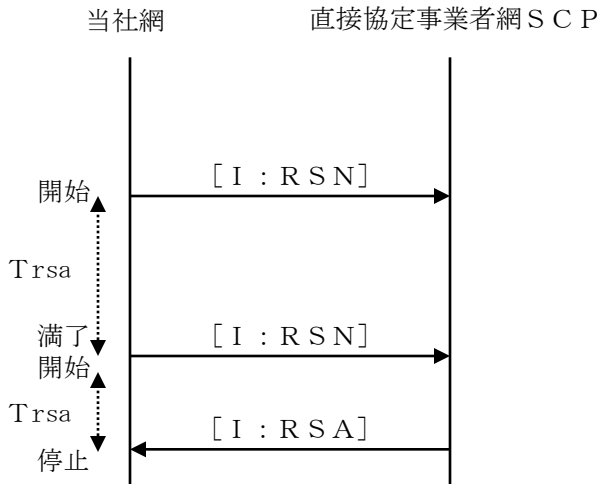

ＰＴ－Ｑ１７

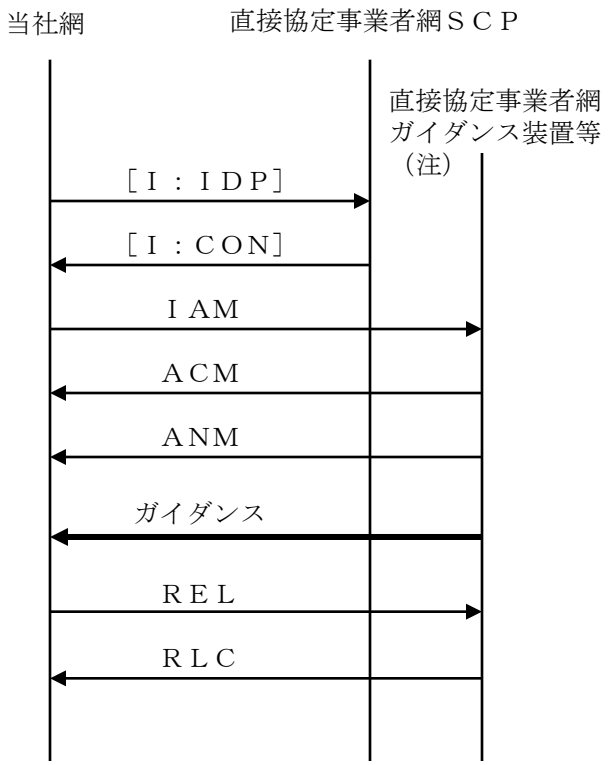

注－直接協定事業者網内のシーケンスについては規定しない。

（１）移転元がＳＣＰの場合

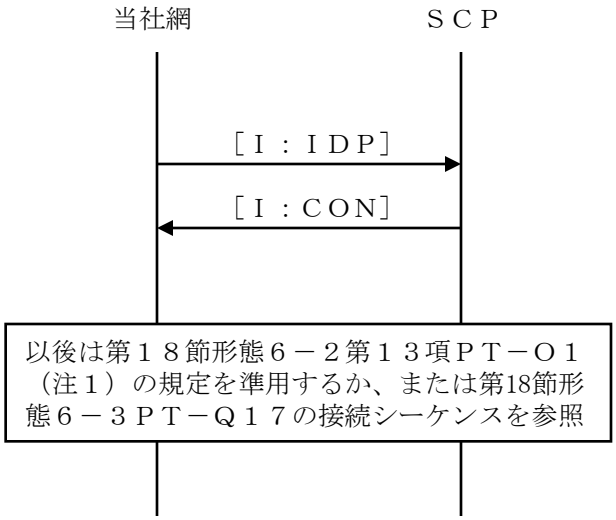

（注１）発側網を当社網と読み替える。
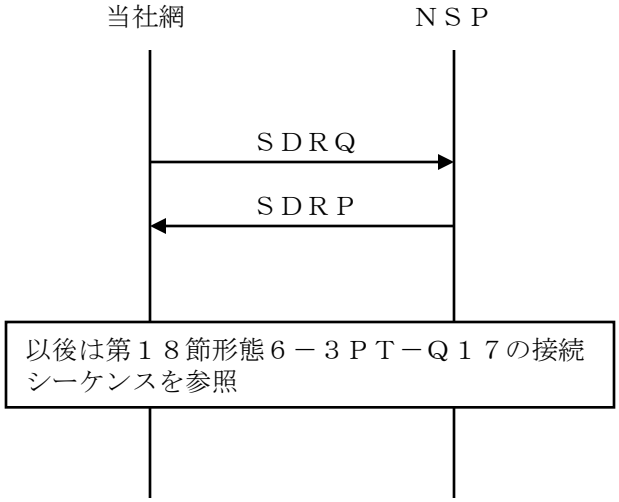
（２）移転元がＮＳＰの場合